EN	P. 1
BG	P. 5
BS	P. 9
CS	P. 13
HU	P. 17
RO	P. 21
SK	P. 25
SL	P. 29
SR	P. 33
HR	P. 37
ET	P. 41
LV	P. 45
LT	P. 49
PL	P. 53
NL	P. 57
TR	P. 61
ES	P. 65
UK	P. 69
TH	P. 73

8020003956

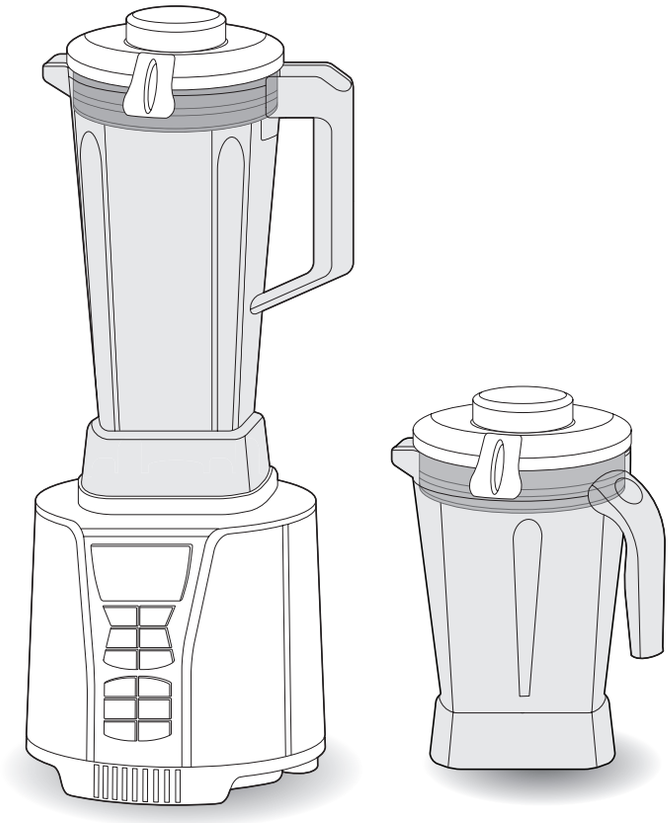

EN
BG
BS
CS
HU
RO
SK
SL
SR
HR
ET
LV
LT
PL
NL
TR
ES
UK
TH

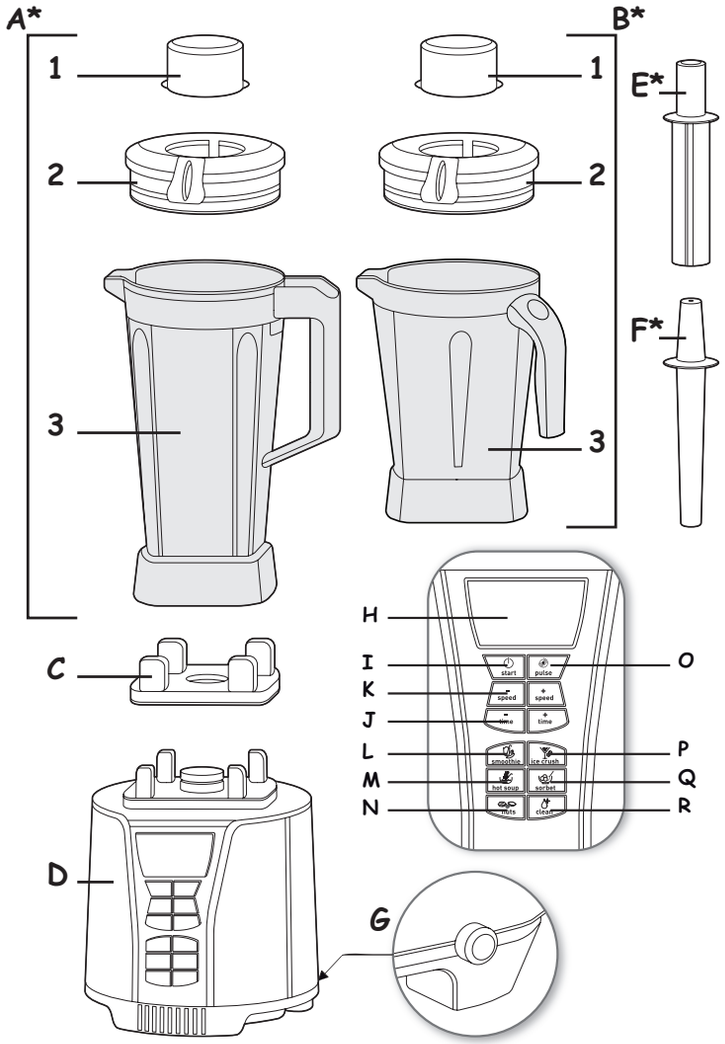

* Depending on model/ * В зависимост от модела/ * zavisno od modela/ * podle modelu/ * modelltől függően/ * În funcţie de model/ * podľa modelu/ * glede na model/ * у зависности од модела/ * ovisno o modelu/ * Vastavalt mudelitele/ * Atkarībā no modeļa/ * Pagal modelius/ * Zależnie od modelu/ * Afhankelijk van het model/ * örnekteki gibi/ * según el modelo/ * Залежно від моделі/ * แตกต่างกันไปในแต่ละรุ่น

D + C

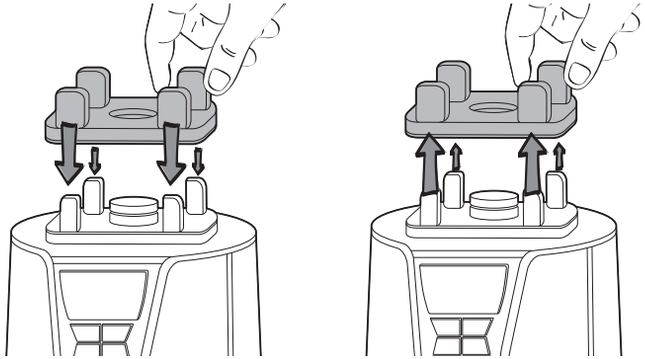

A1 + A2 or B1 + B2

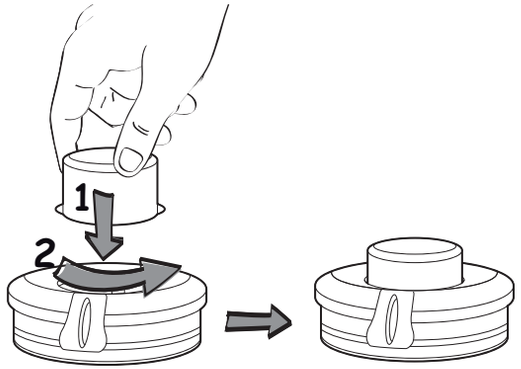

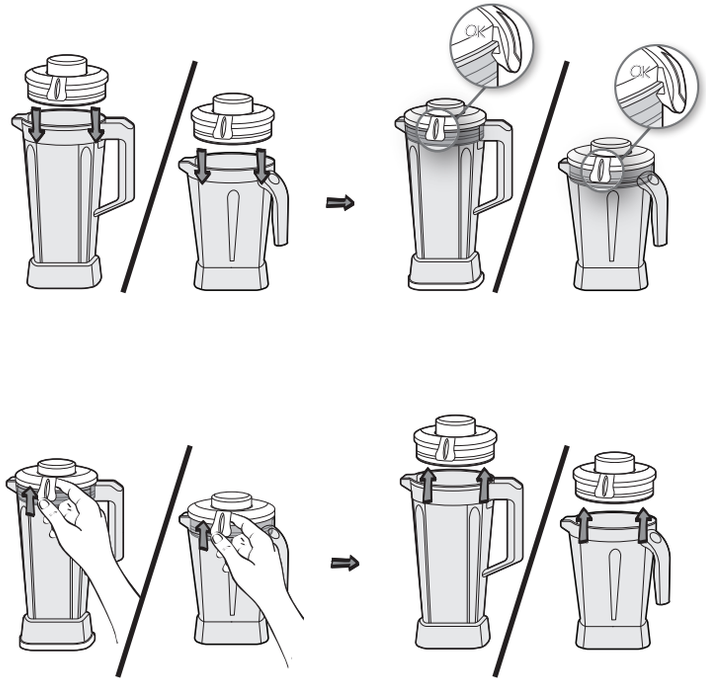

INTERNATIONAL GUARANTEE: COUNTRY LIST
SMALL HOUSEHOLD APPLIANCES

ARGENTINA	0800-122-2732	مصر EGYPT	16622	VIETNAM	1800-555521	МАКЕДОНИЈА MACEDONIA	(02) 20 50 319
ՀԱՅԱՍՏԱՆ ARMENIA	010 55-76-07	EESTI ESTONIA	668 1286	SLOVENIJA SLOVENIA	02 234 94 90	MALAYSIA	603 7802 3000
AUSTRALIA	1300307824	SUOMI FINLAND	09 8946 150	ELLADA GREECE	2106371251	MEXICO	(55) 52839354
ÖSTERREICH AUSTRIA	01 890 3476	FRANCE Continentale + Guadeloupe, Martinique, Réunion, St-Martin	09 74 50 47 74	香港 HONG KONG	8130 8998	MOLDOVA	22 224035
البحرين BAHRAIN	17716666	DEUTSCHLAND GERMANY	0212 387 400	MAGYARORSZÁG HUNGARY	06 1 801 8434	NEDERLAND The Netherlands	0318 58 24 24
БЕЛАРУСЬ BELARUS	017 2239290	سلطنة عُمان OMAN	24703471	INDONESIA	+62 21 5793 7007	NEW ZEALAND	0800 700 711
BELGIQUE BELGIE BELGIUM	070 23 31 59	POLSKA POLAND	801 300 420 koszt jak za połączenie lokalne	ITALIA ITALY	1 99 207 354	NORGE NORWAY	22 96 39 30
BOSNA I HERCEGOVINA	Info-linija za potrošače 033 551 220	PORTUGAL	808 284 735	日本 JAPAN	0570-077772	ESPAÑA SPAIN	933 06 37 65
BRASIL BRAZIL	11 2915-4400	قطر QATAR	44485555	الأردن JORDAN	5665505	SVERIGE SWEDEN	08 629 25 00
БЪЛГАРИЯ BULGARIA	0700 10 330	REPUBLIC OF IRELAND	01 677 4003	ҚАЗАҚСТАН KAZAKHSTAN	727 378 39 39	SUISSE SCHWEIZ SWITZERLAND	044 837 18 40
CANADA	1-800-418-3325	ROMANIA	0 21 316 87 84	한국어 KOREA	080-733-7878	ประเทศไทย THAILAND	02 765 6565
CHILE	02 2 884 46 06	РОССИЯ RUSSIA	495 213 32 30	الكويت KUWAIT	1807777 Ext :2104	TÜRKIYE TURKEY	444 40 50
COLOMBIA	018000520022	المملكة العربية السعودية SAUDI ARABIA	920023701	LATVJA LATVIA	6 616 3403	الإمارات العربية المتحدة UAE	8002272
HRVATSKA CROATIA	01 30 15 294	SRBIJA SERBIA	060 0 732 000	لبنان LEBANON	4414727	Україна UKRAINE	044 300 13 04
ČESKÁ REPUBLIKA CZECH REPUBLIC	731 010 111	SINGAPORE	6550 8900	LIETUVA LITHUANIA	5 214 0057	UNITED KINGDOM	0345 602 1454
DANMARK DENMARK	43 350 350	SLOVENSKO SLOVAKIA	232 199 930	LUXEMBOURG	0032 70 23 31 59	U.S.A.	800-395-8325
24/10/2018							

Date of purchase / Date d'achat / Fecha de compra / Købsdato / Ostopäivä / Kjøpsdato / Inköpsdatum / Ostukuupäev / Pirkuma datums / Įsigijimo data / Data zakupu / Datum izročitve blaga / Datum kupovine / Vásárlás dátuma / Data achiziţiei / Дата на закупуване / Дата продажу / Վաճառքի օր. / Дата продажи / Сатылған күні / 購入日 / วันที่ซื้อ / 구입일자 / Датум на купување :

Product reference / Référence produit / Referencia del producto / Referencenummer / Tuotenumero / Artikkelnummer /Produktreferens / Toote viitenumber / Produkta atsauces numurs / Gaminio numeris / Referencja produktu / Oznaka proizvoda / Tip aparata / Készülék típusa / Cod produs / Модел / Модель / Սարքի. / Модель / Үлгісі / 製品リファレンス番号 / รุ่นผลิตภัณฑ์ / 제품명 / Податоци за производот:

Retailer name and address / Nom et adresse du revendeur / Nombre y dirección del minorista / Forhandler navn & adresse / Jälleenmyyjän nimi ja osoite / Forhandler navn og adresse / Återförsäljarens namn och adress / Müüja kauplus ja aadress / Veikala nosaukums un adrese / Parduotuvės pavadinimas ir adresas / Nazwa i adres sprzedawcy / Naziv i adresa prodajnog mjesta / Naziv in naslov trgovine / Forgalmazó neve és címe / Numele şi adresa vânzătorului / Търговки обект / Назва та адреса продавця / Վաճառքի կետի անվանում և հասցե. / Название и адрес продавца / Сатушының атауы мен мекен-жайы / 販売店名、住所 / ชื่อและที่อยู่ของห้าง/ร้านที่ซื้อ / 소매점 이름과 주소 / Име и адреса на продавач :

Distributor stamp / Cachet / Sello del distribuidor / Forhandler stempel / Jälleenmyyjän leima / Forhandler stempel / Återförsäljarens stämpel / Tempel / Zīmogs / Antspaudas / Pieczęć sprzedawcy / Pečat distributera / Pečat trgovine / Forgalmazó pecsétje / Ştampila vânzătorului / Печат на търговския обект / Печатка продавця / Կնիք. / Печать продавца / Сатушының мөрі / 販売店印 / ตราประทับของห้าง/ร้านที่ซื้อ / 소매점 직인 / Печат на дистрибутер :

DESCRIPTION OF THE APPLIANCE

***A1.**Measuring cap
***A2.**Lid
***A3.**Jug
***B1.**Measuring cap
***B2.**Lid
***B3.**Jug
C. Removable silicone gasket
D. Motor unit
***E.** Pusher for jug A
***F.** Pusher for jug B
G. Power button
H. Screen
I. Start button
J. Time settings
K. Speed settings 1- 10
L. Smoothie program
M. Hot Soup Program
N. Nuts Program
O. Pulse button
P. Ice crush Program
Q. Sorbet Program
R. Autoclean Program

On LCD screen :
"H" represents the last and highest speed (10)

CAUTION: the safety precautions are part of the appliance. Read them carefully before using your new appliance for the first time. Keep them in a place where you can find and refer to them later on.

Warning:
The appliance will only start if the jug is correctly positioned on the motor unit (D).

BEFORE USING YOUR APPLIANCE FOR THE FIRST TIME

- Before using your appliance for the first time, hand-wash the parts that come into contact with food (jug, lid and measuring cap) in warm soapy water except for the motor unit.

ATTENTION: DO NOT IMMERSE THE MOTOR UNIT/CONTROL PANEL OR PUT IT UNDER WATER OR ANY OTHER LIQUID. Clean with a damp cloth and dry it carefully.
CAUTION: The blades are extremely sharp and not removable.

- Make sure all the packaging has been removed before operating the appliance.
- Do not operate the blender if the lid is not in place.

USING YOUR APPLIANCE

- Put the appliance on a flat, stable, heat-resistant surface away from sources of heat or water splashes.
- Make sure the silicone gasket is in place on the motor unit. Position the jug correctly on the motor unit.
- Add the ingredients into the assembled jug (A or B) without exceeding the maximum level indicated: 2L. It is recommended to half-fill the jug (1L) for foamy food.
- After making hot soup, wait until the jug cools down between 2 recipes.

- Less than 3 minutes of mixing are enough to blend liquids for most of the recipes.
- Lock the lid (A2 or B2) on the jug (A3 or B3). Place the measuring cap (A1 or B1) in position on the lid (A2 or B2) and lock it by rotating it.
- To add ingredients while blending, remove the measuring cap from the lid and add the ingredients through the feeder hole. Beware of the risk of spatter.
- Plug in the blender and press on the power button (G) a the bottom right of the appliance. The product makes a beep and the screen lights up in grey.
- Press on the Start button and the screen lights up in blue.
- Select your program or manual settings (time and speed) and press the start button. Wait for the blender to stop automatically. If you want to stop the blender before the automatic end of the program, press on the start button.
- Do not shake the motor unit or the jug when the blender is in use.
- When you use the pusher or the measuring cap, hold the jug by its handle to avoid it falling.
- When the blender is in use, do not use any other accessory than the pusher to avoid damaging the jug.
- Press on ⏻ to turn off the screen.

CAUTION: After running one cycle in the blender for the maximum processing time, let the blender rest for 1 minute before you operate it again.

After using the blender for a maximum of two cycles, stop the appliance and leave to cool to ambient temperature (takes about 2 hours).

Do not immerse the push in a liquid exceeding 80 ˚ C.
The pusher is intended to help the ingredients to push the blades punctually. It should never be used continuously while preparing the hot recipe.

Overload protection
The appliance is equipped with overload protection. This prevents the motor from being damaged by overloading.
If the appliance switches off during operation, proceed as follows :
- Switch the appliance off using the power button, unplug and leave to cool down for approx.15-20 minutes.
- Reconnect the appliance to the power supply and resume blending.

6 programs :

Smoothie : The blender works at various speeds alternating for approx. 1 minute.

Ice crush : Put max 8 ice cubes in the jug. The blender works in pulse intervals for approx. 1 minute.

Hot soup : reheats and blends pre-cooked vegetables and broth thanks to the speed of blades.

Sorbet : The blender works at speed 6 for approx. 1 minute.

Nuts : The blender works at various speeds alternating for approx. 2 minutes.

Auto clean : The blender works at various alternating speeds for approx. 1 min 30.

- The pulse button can still be used when no program is running.

RECIPES:

- **Carrot soup :** 800g pre-cooked carrots and 1,2L water for 3 min.
- **Smoothie :** 250g green apple with skin + 150g celery + 125g kiwi + 180g pear + 40g spinach + 225ml water +50g ice cube.
- **Ice crush :** 8 regular ice cubes.
- **Hot soup :** 450ml chicken stock + 120g double cream +300g courgette + 100g carrots + 50g celery + 30g green pepper. vegetables have to be pre-cooked.
- **Sorbet (Strawberry Ice):** 450g frozen strawberries + 240ml milk + 130g caster sugar. Chill in the freezer until firm.
- **Nut butter :** 250g unsalted peanuts + 40g slivered almonds + 100g pecan nuts.

CAUTION: Hard foods may mark the inside of the jug but this does not affect the efficiency of the appliance.
Frozen foods must be smaller than a walnut.
Do not add hot liquid above 80°C as it can be ejected out of the appliance due to a sudden build up of steam.

AFTER USING YOUR APPLIANCE

- Press on the power button and unplug the appliance.
- Empty the preparation, the jug is not meant for storing food in the refrigerator or freezer.
- To clean the motor unit, use a damp cloth. Dry it carefully.
- **Never immerse the motor unit in water.**
- For easy cleaning, wash the removable parts in water with few drops of washing-up liquid, immediately after use.
- The jug, lid and measuring cap can be cleaned in the dishwasher, but the gasket must not go in the dishwasher.
- Frequent cleaning in a dishwasher risks damaging the surface of the jug.
- For easy cleaning, you can use the “Clean program” :
  Put 150ml of water and 1 drop washing up liquid in the jug. The blender works at various alternating speeds for approx. 1 min 30.

WHAT TO DO IF YOUR APPLIANCE DOES NOT WORK ?

Problems	Causes	Solutions
Appliance does not work	The plug is not connected.	Connect the appliance to a socket with the same voltage as indicated on the rating plate of the appliance.
	The blender jug is not positioned correctly on the motor unit.	Check that the blender jug is positioned properly on the motor unit as explained in the instructions.
	The power switch is on OFF position.	Follow the instructions for starting your appliance.
	In case of software bug.	Unplug the appliance, wait few minutes and plug in again.
The appliance stopped while in use	Overload	Follow the instructions in section Overload.
	The silicon gasket is missing or not correctly positioned.	Place the silicone gasket correctly on the motor unit.
Excessive vibrations	The product is not placed on a flat surface.	Place the appliance on a flat surface.
	Volume of ingredients is too high.	Reduce the quantity of ingredients processed.
	The silicon gasket is missing or not correctly positioned.	Place the silicone gasket correctly on the motor unit.
Leak from the lid	Volume of ingredients is too high.	Reduce the quantity of ingredients processed.
	The lid is not correctly positioned	Place the lid correctly on the blender jug.
Leak from the bottom of the blender jug	Deterioration of the watertightness of the appliance	Caution : the blades are not removable. Contact the consumer service, see contact information in the warranty leaflet.
The blades do not turn easily	Pieces of food too large or too hard.	Reduce the size or quantity of ingredients processed.
	The blended liquid is too hot and distorted the silicone gasket.	Replace the gasket with a new one.

ОПИСАНИЕ НА УРЕДА

***A1.** Измервателна капачка
***A2.** Капак
***A3.** Кана
***B1.** Измервателна капачка
***B2.** Капак
***B3.** Кана
C. Снемаща се силиконова гарнитура
D. Двигателен блок
***E.** Избутвач за кана A
***F.** Избутвач за кана B
G. Бутон за електрозахранване
H. Екран
I. Стартов бутон
J. Настройки на времето
K. Настройки на скоростта 1- 10
L. Програма за смути
M. Програма за гореща супа
N. Програма за ядки
O. Бутон за пауза
P. Програма за натрошен лед
Q. Програма за сироп
R. Програма за автоматично почистване

На LCD екрана:
"H" представлява последната и най-високата скорост (10)

ВНИМАНИЕ: мерките за безопасност са част от уреда. Прочетете ги внимателно, преди да използвате Вашия нов уред за първи път. Съхранявайте ги на място, където ще можете да ги намерите и да ги разгледате на по-късен етап.

Предупреждение:
Уредът ще се включи, само ако купата е поставена правилно в моторния блок (D).

ПРЕДИ РАБОТА С УРЕДА ЗА ПЪРВИ ПЪТ

- Преди да използвате уреда за първи път, измийте на ръка с топла сапунена вода частите, които ще влизат в контакт с храна (купата, капакът и измервателната капачка) с изключение на моторния блок.

ВНИМАНИЕ: НЕ ПОТАПЯЙТЕ МОТОРНИЯ БЛОК/КОНТРОЛНИЯ ПАНЕЛ И НЕ ГО ПОСТАВЯЙТЕ ПОД ВОДА ИЛИ КАКВАТО И ДА Е ДРУГА ТЕЧНОСТ. Почистете с навлажнена кърпа и внимателно изсушете.

ВНИМАНИЕ: ножовете са изключително остри и не могат да се махат.

- Погрижете се опаковката да бъде махната, преди да използвате уреда.
- Не използвайте блендера, ако капакът не е на мястото си.

ИЗПОЛЗВАНЕ НА УРЕДА

- Поставете уреда върху равна, стабилна, топлоустойчива повърхност и далеч от източници на водни пръски или топлина.
- Погрижете се силиконовото уплътнение да е на мястото си в моторния блок. Поставете купата правилно върху моторния блок.
- Добавете съставките в сглобената кана (A или B) без да превишавате указаното максимално ниво: 2 л. Препоръчително е за храна с пяна да пълните купата наполовина (1 l).
- След като приготвите топлата супа, изчакайте купата да се охлади преди приготвянето на следващата рецепта.

- Достатъчно е да разбърквате до 3 минути, за да се смесят течностите за повечето рецепти.
- Заключете капака (A2 или B2) на каната (A3 или B3). Поставете измервателната капачка (A1 или B1) на място върху капака (A2 или B2) и я фиксирайте като я завъртите.
- За добавяне на съставки по време на смесването, свалете капачето за пълнене и пуснете съставките през отвора за пълнене, който е на капака. Имайте предвид вероятността за разливане.
- Включете блендера към захранването и натиснете копчето за захранване (G) в долната дясна страна на уреда. Уредът ще издаде звуков сигнал и екранът ще засвети в сиво.
- Натиснете бутона „Start" (старт) и екранът ще засвети в синьо.
- Изберете своята програма или ръчните настройки (време и скорост) и натиснете бутона „Start". Изчакайте блендерът да спре автоматично. Ако искате да спрете блендера преди автоматичното спиране в края на програмата, натиснете бутона „Start".
- Не разклащайте моторния блок или купата, когато използвате блендера.
- Когато използвате буталото или измервателната капачка, придържайте купата за нейната дръжка, за да предотвратите нейното падане.
- Когато използвате блендера, не използвайте каквито и да е други приспособления, освен буталото, за да предотвратите нанасянето на щети по купата.
- Натиснете ⏻, за да изключите екрана.

ВНИМАНИЕ: След като изпълните един цикъл в блендера с максималното време на обработване, оставете блендера в покой за 1 минута, преди да го използвате отново.
След като използвате блендера за най-много два цикъла, спрете уреда и го оставете да изстине на стайна температура (отнема около 2 часа).
Не потапяйте буталото в течност с температура над 80°C.
Буталото е предназначено да помага на съставките да притискат ножовете по правилния начин. То никога не бива да се използва постоянно при приготвяне на горещи рецепти.

Защита срещу претоварване
Уредът е оборудван със защита срещу претоварване. Това предотвратява нанасянето на щети по мотора от претоварване.
Ако уредът се изключи по време на работа, направете следното:
- Изключете уреда с копчето за захранване, извадете щепсела от контакта и оставете да изстине около 15-20 минути.
- Поставете отново щепсела в контакта и продължете да използвате блендера.

6 програми:

Смути: блендерът има различни работни скорости, които се сменят около 1 минута.

Натрошаване на лед: сложете най-много 8 ледени кубчета в купата. Блендерът работи с импулси на интервали от около 1 минута.

Топла супа: претопляне и блендиране на приготвени зеленчуци и бульон, благодарение на високоскоростните ножчета.

Сорбе: блендерът работи на 6 скорости за около 1 минута.

Ядки: блендерът работи на различни скорости, които се сменят на около 2 минути.

Автоматично почистване: Блендерът работи на различни скорости за приблизително 1 мин и 30 секунди.

- Бутонът за пулсове може да се използва и извън изпълнението на програми.

РЕЦЕПТИ

- **Супа с моркови:** 800 г приготвени картофи и 1,2 л вода за 3 минути.
- **Смути:** 250 г зелена небелена ябълка + 150 г целина + 125 г киви + 180 г круша + 40 г спанак + 225 мл вода + 50 лед.
- **Натрошаване на лед:** 8 стандартни кубчета лед.
- **Топла супа:** 450 мл пилешки бульон + 120 г пълномаслена сметана + 300 г тиквички + 100 г моркови + 50 г целина + 30 г зелен пипер; зеленчуците трябва да се сготвят предварително.
- **Сорбе (ягодов сладолед):** 450 г замразени ягоди + 240 мл мляко + 130 г пудра захар. Охладете във фризер до втвърдяване.
- **Масло от ядки:** 250 г неподсолени фъстъци + 40 г обелени бадеми + 100 г ядки Пекан.

ВНИМАНИЕ: твърдите храни могат да оставят следи по вътрешността на каната, но това няма да повлияе на работата на уреда.
Замразените храни трябва да са с размери по-малки от орех.
Не добавяйте горещи течности над 80 °C, тъй като те могат да бъдат изхвърлени от уреда при внезапно натрупване на пара.

СЛЕД ИЗПОЛЗВАНЕ НА УРЕДА

- Натиснете копчето за захранването и извадете щепсела от контакта.
- Изпразнете каната, тъй като тя не е предвидена за съхраняване на храни в хладилник или фризер.
- Използвайте навлажнена кърпа за почистването на моторния блок. Подсушете го внимателно.
- **Никога не потапяйте моторния блок във вода.**
- За по-лесно почистване, веднага след използване измийте с вода и няколко капки почистващ препарат частите, които могат да се свалят.
- Купата, капакът и измервателната капачка могат да се почистват в съдомиялна машина, а уплътнението не може да се чисти в съдомиялна машина.
- Честото почистване в съдомиялна машина повишава риска от нараняване на повърхността на купата.
- Можете да използвате програмата „Clean“ (почистване) за по-лесно почистване:
  Сложете 150 мл вода и 1 капка почистващ препарат в купата. Блендерът ще работи на различни скорости за около 1 минута и 30 секунди.

КАКВО ДА НАПРАВИТЕ АКО УРЕДЪТ НЕ РАБОТИ?

Проблеми	Причини	Решения
Уредът не работи	Щепселът не е поставен в контакта.	Свържете уреда към захранваща мрежа, по която тече ток с посоченото на табелката напрежение.
	Купата на блендера не е поставена правилно върху моторния блок.	Проверете дали купата на блендера е поставена правилно на моторния блок, както е обяснено в инструкциите.
	Бутонът за захранване е в позицията „OFF" (изключено).	Следвайте инструкциите за стартиране на уреда.
	При наличието на неизправност в софтуера.	Изключете уреда, изчакайте няколко минути и го включете отново.
Уредът е спрял работа докато бил в употреба.	Претоварване	Следвайте инструкциите в раздела „Претоварване".
	Силиконовото уплътнение не е на мястото си или не е поставено правилно.	Поставете силиконовото уплътнение правилно по моторния блок.
Прекомерни вибрации	Продуктът не се намира на равна повърхност.	Поставете уреда на равна повърхност.
	Обемът на съставките е прекалено голям.	Намалете обема на обработваните съставки.
	Силиконовото уплътнение не е на мястото си или не е поставено правилно.	Поставете силиконовото уплътнение правилно по моторния блок.
Поява на теч от капака	Обемът на съставките е прекалено голям.	Намалете обема на обработваните съставки.
	Капакът не е поставен правилно	Поставете капака правилно върху купата на блендера.
Поява на теч от дъното на купата на блендера	Износване на уплътненията за водонепропускливост на уреда	Внимание: ножчетата не могат да се свалят. Свържете се с отдела за поддръжка на клиенти, като използвате информацията за връзка на листовката за гаранцията.
Ножчетата не се завъртат лесно	Хранителните късове са прекалено големи или твърди.	Намалете обема или количеството на обработваните съставки.
	Течността в блендера е твърде гореща и е увредила силиконовото уплътнение.	Заменете уплътнението с ново.

OPIS APARATA

***A1.** Mjerna posuda
***A2.** Poklopac
***A3.** Posuda
***B1.** Mjerna posuda
***B2.** Poklopac
***B3.** Posuda
C. Odvojiva silikonska gumica
D. Jedinica motora
***E.** Potiskivač za posudu A
***F.** Potiskivač za posudu B
G. Tipka napajanja
H. Displej
I. Tipka za pokretanje
J. Postavke vremena
K. Postavke brzine 1 - 10
L. Program napitaka od voća i povrća
M. Program toplih supa
N. Program orašastih plodova
O. **Tipka** impulsnog rada
P. Program usitnjavanja leda
Q. Program sorbeta
R. Program automatskog čišćenja

Na LCD displeju:
"H" predstavlja zadnju i najveću brzinu (10)

OPREZ: mjere opreza dio su aparata. Pažljivo ih pročitajte prije prvog korištenja novog aparata. Držite ih na mjestu gdje ih možete pronaći i kasnije pogledati.

Upozorenje:
Aparat će se pokrenuti samo ako je posuda pravilno namještena na motornu jedinicu (D).

PRIJE PRVE UPOTREBE APARATA

• Prije prve upotrebe aparata ručno operite dijelove koji dolaze u kontakt s hranom (posuda, poklopac i mjerni čep) u toploj vodi s deterdžentom osim za motornu jedinicu.

PAŽNJA: NEMOJTE URANJATI MOTORNU JEDINICU/KONTROLNU PLOČU ILI JE STAVLJATI POD VODU ILI BILO KOJU DRUGU TEČNOST. Očistite vlažnom krpom i pažljivo osušite

OPREZ: oštrice su izuzetno oštre i ne mogu se skinuti.

• Provjerite je li sva ambalaža uklonjena prije rukovanja s aparatom.
• Nemojte rukovati blenderom ako poklopac nije namješten.

UPOTREBA APARATA

• Postavite aparat na ravnu, stabilnu podlogu otpornu na toplotu, dalje od izvora toplote ili prskanja vode.
• Provjerite je li silikonski dihtung namješten na motornoj jedinici. Bokal pravilno namjestite na motornoj jedinici.
• U postavljenu posudu (A ili B) dodajte sastojke ne prekoračujući maksimalni označeni nivo: 2 l. Za pjenastu hranu preporučeno je da posudu napunite do pola (1 l).
• Nakon pripreme tople supe pričekajte da se posuda ohladi ako ćete nakon toga pripremati drugi recept.
• Za većinu recepata dovoljno je miješanje tečnosti u trajanju kraćem od 3 minute.

- Zaključajte poklopac (A2 ili B2) na posudu (A3 ili B3). Stavite mjernu posudu (A1 ili B1) u položaj na poklopcu (A2 ili B2) i zaključajte je okretanjem.
- Da biste dodali sastojke tokom blendanja, skinite mjerni čep s poklopca i dodajte sastojke kroz otvor za punjenje. Budite svjesni rizika od prskanja.
- Blender uključite u struju i pritisnite tipku za uključivanje/isključivanje (G) na donjem desnom dijelu aparata. Aparat ispušta zvučni signal, a displej zasvijetli sivom bojom.
- Pritisnite tipku Start te će displej zasvijetliti plavom bojom.
- Odaberite program ili ručne postavke (vrijeme i brzina) i pritisnite tipku Start. Pričekajte da se blender automatski zaustavi. Ako želite zaustaviti blender prije automatskog zaustavljanja programa, pritisnite tipku Start.
- Nemojte tresti motornu jedinicu ili posudu dok koristite blender.
- Kada koristite potiskivač ili mjerni čep, posudu držite za dršku da biste izbjegli njezino ispadanje.
- Kada koristite blender, nemojte koristiti nikakav drugi pribor osim potiskivača da ne biste oštetili posudu.
- Pritisnite na ⏻ za isključivanje displeja.

OPREZ: Nakon pokretanja jednog ciklusa u blenderu na maksimalno vrijeme obrade, pustite da blender odstoji 1 minutu prije nego ga ponovno uključite.
Nakon korištenja blendera za maksimalno 2 ciklusa, zaustavite aparat i ostavite ga da se ohladi na sobnoj temperaturi (oko 2 sata).
Ne uranjajte potiskivač u tečnost koja je temperature iznad 80 C.
Potiskivač je namjenjen za potiskivanje namirnica ka oštricama. Potiskivač se ne smije kontinuirano koristiti tokom pripreme vrućih recepata.

Zaštita od preopterećenja
Aparat je opremljen zaštitom od preopterećenja. Ona sprječava oštećenje motora uslijed preopterećenja.
Ako se aparat isključi tokom rada, postupite na sljedeći način:
- Isključite aparat korištenjem tipke za uključivanje/isključivanje, isključite ga iz struje i ostavite da se ohladi približno 15-20 minuta.
- Ponovno spojite aparat na izvor napajanja i nastavite blendati.

6 programa:

Smoothie: blender radi na različitim brzinama koje se izmjenjuju približno 1 minutu.
Ice crush: stavite najviše 8 kockica leda u posudu. Blender radi u impulsnim intervalima približno 1 minutu.
Hot soup: ponovno zagrijava i blenda prethodno skuhano povrće i supu zahvaljujući brzini oštrica.
Sorbet: blender radi na brzini 6 približno 1 minutu.
Nuts: blender radi na različitim brzinama koje se izmjenjuju približno 2 minute.
Automatsko čišćenje: blender radi naizmjenično pri različitim brzinama oko 1 minutu i 30 s.

•Tipka “pulse” može se koristiti i kada nije pokrenut nijedan program.

RECEPTI:

- **Supa od mrkve:** 800 g prethodno skuhane mrkve i 1,2 l vode na 3 min.
- **Frape:** 250 g zelene jabuke s korom + 150 g celera + 125 g kivija + 180 g kruške + 40 g špinata + 225 ml vode + 50 g kockica leda.
- **Drobljeni led:** 8 standardnih kockica
- **Topla supa:** 450 ml pilećeg temeljca + 120 g punomasnog vrhnja + 300 g tikvice + 100 g mrkve + 50 g celera + 30 g zelene paprike. Povrće mora biti prethodno skuhano.
- **Sorbe (ledene jagode):** 450 g smrznutih jagoda + 240 ml mlijeka + 130 g kristal šećera. Ohladite u zamrzivaču dok ne očvrsne.
- **Maslac od orašastih plodova:** 250 g nesoljenog kikirikija + 40 g listića badema + 100 g oraha.

OPREZ: tvrde namirnice mogu ostaviti tragove na unutrašnjosti posude, ali to ne utiče na efikasnost aparata.
Smrznuta hrana mora biti manja od oraha.
Nemojte dodavati vruću tečnost iznad 80°C jer ona može izletjeti iz aparata zbog naglog nakupljanja pare.

NAKON UPOTREBE APARATA

- Pritisnite tipku za uključivanje/isključivanje i isključite aparat iz struje.
- Istresite smjesu, jer posuda nije namijenjena za čuvanje hrane u frižideru ili zamrzivaču.
- Da biste očistili ulje, koristite vlažnu krpu. Pažljivo osušite.
- **Nikad ne uranjajte motornu jedinicu u vodu.**
- Za jednostavno čišćenje, odmah nakon upotrebe operite odvojive dijelove u vodi s nekoliko kapi deterdženta za pranje suđa.
- Posuda, poklopac i mjerni čep mogu se prati u mašini za suđe, ali dihtung ne smije ići u mašinu za suđe.
- Zbog čestog čišćenja u mašini za suđe postoji opasnost od oštećenja površine posude.
- Za jednostavno čišćenje možete koristiti “Clean program” (program za čišćenje):
  U posudu ulijte 150 ml vode i 1 kap deterdženta za pranje suđa. Blender radi na različitim brzinama koje se izmjenjuju približno 1 minutu i 30 sekundi.

ŠTO UČINITI AKO APARAT NE RADI?

Problemi	Uzroci	Rješenja
Aparat ne radi	Aparat nije uključen u struju.	Uključite aparat u utičnicu s istom voltažom koja je navedena na natpisnoj pločici aparata.
	Posuda blendera nije pravilno namještena na motornoj jedinici.	Provjerite je li posuda blendera pravilno namještena na motornoj jedinici kako je objašnjeno u uputstvima.
	Prekidač za uključivanje/ isključivanje je u položaju OFF (isključeno).	Slijedite uputstva za pokretanje aparata.
	U slučaju softverske greške.	Isključite aparat iz struje, pričekajte nekoliko minuta pa ga ponovno uključite.
Aparat se zaustavio tokom upotrebe	Preopterećenje	Slijedite uputstva u odjeljku Preopterećenje.
	Silikonski dihtung nedostaje ili nije pravilno namješten.	Silikonski dihtung pravilno postavite na motornu jedinicu.
Pretjerane vibracije	Aparat nije postavljen na ravnu površinu.	Aparat stavite na ravnu površinu.
	Prevelika količina sastojaka.	Smanjite količinu namirnica koje obrađujete.
	Silikonski dihtung nedostaje ili nije pravilno namješten.	Silikonski dihtung pravilno postavite na motornu jedinicu.
Curenje iz poklopca	Prevelika količina namirnica.	Smanjite količinu namirnica koje obrađujete.
	Poklopac nije pravilno namješten	Poklopac pravilno namjestite na posudu blendera.
Curenje ispod dna posude blendera	Pogoršanje propusnosti vode aparata	Oprez: oštrice se ne mogu skinuti. Obratite se službi za potrošače, pogledajte kontaktne informacije na garantnom listu.
Oštrice se ne okreću lako	Komadići hrane su preveliki ili pretvrdi.	Smanjite veličinu namirnica koje obrađujete.
	Tečnost koju blendate je prevruća i izobličila je silikonski dihtung.	Zamijenite dihtung novim.

POPIS PŘÍSTROJE

***A1.** Odměrný uzávěr
***A2.** Víko
***A3.** Nádoba
***B1.** Odměrný uzávěr
***B2.** Víko
***B3.** Nádoba
C. Odnímatelné silikonové těsnění
D. Motorová jednotka
***E.** Posunovač pro nádobu A
***F.** Posunovač pro nádobu B
G. Hlavní vypínač
H. Obrazovka
I. Startovací tlačítko
J. Nastavení času
K. Nastavení rychlosti 1- 10
L. Program smoothie
M. Program horká polévka
N. Program ořechy
O. Pulsní tlačítko
P. Program drcení ledu
Q. Program sorbet
R. Program automatické čištění

Na LCD obrazovce:
"H" představuje poslední a nejvyšší rychlostní stupeň (10)

CS

POZOR: bezpečnostní opatření jsou součástí přístroje. Před tím, než svůj nový přístroj poprvé použijete, si je pozorně přečtěte. Uchovávejte je na místě, kde je možné je později nalézt a nahlížet do nich.

Upozornění:
Přístroj se spustí pouze v případě, že je nádoba správně nasazena na motorovou jednotku (D).

PŘED PRVNÍM POUŽITÍM PŘÍSTROJE

- Před prvním použitím přístroje omyjte v ruce součásti, které přicházejí do styku s potravinami (nádoba, víko a odměrný uzávěr) v teplé mýdlové vodě, s výjimkou motorové jednotky.

POZOR: NEPONOŘUJTE MOTOROVOU JEDNOTKU/KONTROLNÍ PANEL DO VODY ANI JINÉ TEKUTINY ANI JE POD NĚ NEDÁVEJTE. Očistěte vlhkým hadříkem a důkladně osušte

VAROVÁNÍ: čepele jsou velmi ostré a nejsou odnímatelné.

- Před použitím přístroje se ujistěte o tom, že byly odstraněny všechny části obalu.
- Nepoužívejte mixér v případě, že víko není na svém místě.

POUŽÍVÁNÍ PŘÍSTROJE

- Umístěte přístroj na rovnou, stabilní plochu odolnou proti horku mimo dosah tepelných zdrojů a stříkající vody.
- Ujistěte se o tom, že silikonové těsnění je na svém místě na motorové jednotce. Umístěte nádobu řádným způsobem na motorovou jednotku.
- Přidejte přísady do sestavené nádoby (A nebo B) bez překročení uvedené maximální úrovně: 2 l. V případě pěnivých potravin doporučujeme naplnit polovinu nádoby (1 l).
- Po přípravě horké polévky vyčkejte mezi 2 recepty do doby, než nádoba vychladne.
- V případě většiny receptů jsou pro smíchání tekutin dostatečné 3 minuty mixování.

- Zajistěte víko (A2 nebo B2) na nádobě (A3 nebo B3). Umístěte odměrný uzávěr (A1 nebo B1) do polohy na víku (A2 nebo B2) a zajistěte jej otočením.
- Potřebujete-li během mixování přidat přísady, sejměte odměrný uzávěr z víka a plnicím otvorem ve víku vložte přísady. Dávejte pozor na nebezpečí rozstřiku.
- Zapojte mixér do sítě a stiskněte tlačítko napájení (G) vpravo na spodní straně přístroje. Výrobek vydá zvukový signál a obrazovka se rozsvítí v šedé barvě.
- Stiskněte tlačítko start a obrazovka se rozsvítí v modré barvě.
- Zvolte svůj program nebo manuální nastavení (čas a rychlost) a stiskněte tlačítko start. Vyčkejte, dokud se mixér automaticky nezastaví. Pokud si přejete zastavit mixér před automatickým koncem programu, stiskněte tlačítko start.
- Když je mixér v provozu, netřeste s motorovou jednotkou nebo nádobou.
- Při použití pěchovače nebo odměrného uzávěru držte nádobu za držadlo, abyste zabránili jejímu pádu.
- Při používání mixéru nepoužívejte žádné příslušenství kromě pěchovače, abyste zabránili poškození nádoby.
- Pro vypnutí obrazovky stiskněte ⏻.

POZOR: Po spuštění jednoho cyklu v mixéru na maximální dobu zpracování nespouštějte mixér alespoň po dobu 1 minuty před tím, než jej znovu použijete.
Po použití mixéru pro maximálně dvou cyklů zastavte přístroj a nechte jej vychladnout na pokojovou teplotu (to trvá zhruba 2 hodiny).
Pěchovač neponořujte do kapaliny s teplotou vyšší než 80 ° C.
Pěchovač je určen pro přesnější přitlačení přísad na čepele. Nikdy by se neměl nepřetržitě používat při přípravě teplého receptu.

Ochrana proti přetížení
Přístroj je vybaven ochranou proti přetížení. Ta zabraňuje tomu, aby byl motor poškozen z důvodu přetížení.
Pokud se přístroj vypne v průběhu používání, postupujte následujícím způsobem:
- Vypněte přístroj za použití tlačítka napájení, vypojte jej ze sítě a nechte vychladnout po dobu zhruba 15–20 minut.
- Opět přístroj připojte k síti a pokračujte v mixování.

6 programů:

Smoothie: Mixér pracuje za různých střídajících se rychlostí po dobu zhruba 1 minuty.

Drcení ledu: Do nádoby vložte maximálně 8 kostek ledu. Mixér pracuje v pulzních intervalech po dobu zhruba 1 minuty.

Horká polévka: ohřívá a mixuje předem uvařenou zeleninu a vývar za pomoci rychlosti čepelí.

Sorbet: Mixér pracuje na rychlostní stupeň 6 po dobu zhruba 1 minuty.

Ořechy: Mixér pracuje za různých střídajících se rychlostí po dobu zhruba 2 minut.

Automatické čištění: Mixér pracuje při různých proměnlivých rychlostech přibl. 1 minutu 30 s.

- Tlačítko pulse lze i nadále používat v případě, že neprobíhá žádný program.

RECEPTY:

- **Mrkvová polévka:** 800 g předem uvařených mrkví a 1,2 l vody po dobu 3 min.
- **Smoothie:** 250 g zelených jablek se slupkou + 150 g celeru + 125 g kiwi + 180 g hrušek + 40 g špenátu + 225 ml vody +50 g ledových kostek.
- **Drcený led:** 8 běžných ledových kostek.
- **Horká polévka:** 450 ml kuřecího vývaru + 120 g smetany na šlehání + 300 g cuket + 100 g mrkví + 50 g celeru + 30 g zeleného pepře. Zelenina musí být předem uvařená.
- **Sorbet (jahodová zmrzlina):** 450 g mražených jahod + 240 ml mléka + 130 g moučkového cukru. Nechte vychladnout v mrazničce, dokud zmrzlina neztuhne.
- **Ořechové máslo:** 250 g nesolených arašídů + 40 g mandlí krájených na hranolky + 100 g pekanových ořechů.

POZOR: Tvrdé potraviny mohou zanechávat stopy na vnitřní straně nádoby, ale nedochází tím k ovlivnění účinnosti přístroje.
Zmražené potraviny musejí mít menší velikost než vlašský ořech.
Nepřilévejte horkou tekutinu o teplotě vyšší než 80 °C, jelikož může vytrysknout z přístroje z důvodu náhlého nahromadění páry.

CS

PO POUŽÍVÁNÍ PŘÍSTROJE

- Stiskněte tlačítko napájení a odpojte přístroj ze sítě.
- Přelijte připravované potraviny, nádoba nebyla navržena pro skladování potravin v chladničce nebo v mrazničce.
- Pro vyčištění motorové jednotky použijte vlhký hadřík. Opatrně ji vysušte.
- **Nikdy neponořujte motorovou jednotku do vody.**
- Pro snadné čištění omyjte odnímatelné součásti ve vodě s několika kapkami přípravku na mytí nádobí ihned po použití.
- Nádobu, víko a odměrný uzávěr lze mýt v myčce na nádobí, avšak těsnění se do myčky na nádobí dávat nesmí.
- Časté čištění v myčce na nádobí způsobuje riziko poškození povrchu nádoby.
- Pro snadné čistění můžete použít „Čisticí program“:
  Nalijte do nádoby 150 ml vody a 1 kapku prostředku na mytí nádobí. Mixér pracuje za různých střídajících se rychlostí po dobu zhruba 1 minuty 30 sekund.

CO DĚLAT, KDYŽ PŘÍSTROJ NEFUNGUJE?

Problémy	Příčiny	Řešení
Přístroj nefunguje	Zástrčka není připojena.	Připojte přístroj do zásuvky se stejným napětím, které je uvedeno na typovém štítku přístroje.
	Nádoba mixéru není řádným způsobem umístěna na motorové jednotce.	Zkontrolujte, že nádoba mixéru je řádným způsobem umístěna na motorové jednotce tak, jak je to vysvětleno v návodu.
	Vypínač napájení je v poloze OFF.	Postupujte podle pokynů pro spuštění přístroje.
	V případě chyby softwaru.	Odpojte přístroj ze sítě, počkejte několik minut a opět jej zapojte.
Přístroj se zastavil při používání	Přetížení	Postupujte podle pokynů uvedených v oddílu Přetížení.
	Silikonové těsnění není vloženo nebo je vloženo nesprávně.	Umístěte silikonové těsnění správným způsobem na motorovou jednotku.
Nadměrné vibrace	Výrobek není umístěn na rovném povrchu.	Umístěte přístroj na rovný povrch.
	Objem přísad je příliš velký.	Snižte množství zpracovávaných přísad.
	Silikonové těsnění není vloženo nebo je vloženo nesprávně.	Umístěte silikonové těsnění správným způsobem na motorovou jednotku.
Vytékání z víka	Objem přísad je příliš velký.	Snižte množství zpracovávaných přísad.
	Víko není správně umístěno	Umístěte víko správným způsobem na nádobu mixéru.
Vytékání ze dna nádoby mixéru	Zhoršení vodotěsnosti přístroje	Varování: čepele nejsou odnímatelné. Obraťte se na služby zákaznické podpory, viz kontaktní informace uvedené v záručním listu.
Čepele se neotáčejí lehce	Kusy potravin jsou příliš velké nebo příliš tvrdé.	Snižte velikost nebo množství zpracovávaných přísad.
	Mixovaná tekutina je příliš horká a zkroutila silikonové těsnění.	Vyměňte těsnění za nové.

A KÉSZÜLÉK LEÍRÁSA

***A1.** Mérőpohár
***A2.** Fedő
***A3.** Kancsó
***B1.** Mérőpohár
***B2.** Fedő
***B3.** Kancsó
C. Kivehető szilikontömítés
D. Motoros egység
***E.** Tolóka az A kancsóhoz
***F.** Tolóka a B kancsóhoz
G. Főkapcsoló gomb
H. Kijelző
I. Start gomb
J. Idő beállítások
K. Sebesség beállítások 1-10
L. Ivólé program
M. Meleg leves program
N. Dió program
O. Pulse gomb
P. Jégzúzó program
Q. Jégkása program
R. Automatikus tisztítás program

Az LCD-kijelzőn:
"H" a legutóbbi és legmagasabb sebességfokozatot jelöli (10)

HU

FIGYELEM: a biztonsági előírások a készülék részét képezik. Kérjük, a készülék első használata előtt figyelmesen olvassa el azokat. Tartsa a leírást olyan helyen, ahol a későbbiekben szükség esetén könnyen megtalálja.

Figyelmeztetés:
A készülék csak abban az esetben indul el, ha a kancsó megfelelően helyezkedik el a motoregységen (5).

A KÉSZÜLÉK ELSŐ HASZNÁLATA ELŐTT

- A készülék első használata előtt kézzel, szappanos meleg vízzel mossa el az élelmiszerrel érintkezésbe kerülő részeket (kancsó, fedél és mérőkupak), a motoregység kivételével.

FIGYELEM: A MOTOREGYSÉGET/KEZELŐPANELT NE MERÍTSE VÍZBE, SE EGYÉB FOLYADÉKBA. Nedves ruhával tisztítsa és alaposan szárítsa meg

FIGYELEM: a pengék rendkívül élesek és nem eltávolíthatóak.

- A készülék használata előtt győződjön meg róla, hogy minden csomagolóanyagot eltávolított-e.
- Ne üzemeltesse a turmixgépet, ha a fedél nincs a helyén.

A KÉSZÜLÉK HASZNÁLATA

- Sík, stabil és hőnek ellenálló munkafelületen használja a készüléket, távol a hőforrásoktól vagy a vízzel való érintkezés lehetőségétől.
- Bizonyosodjon meg róla, hogy a szilikon tömítés a helyén, a motoregységen található-e. Megfelelően helyezze el a kancsót a motoregységen.
- Tegye az összetevőket az összeszerelt kancsóba (A vagy B) úgy, hogy ne érjenek túl a maximum szinten: 2 l. Habos ételek esetében javasolt csak félig tölteni a kancsót (1 l).
- Meleg leves készítését követően 2 fogás elkészítése között várja meg, amíg a kancsó lehűl.
- A legtöbb recept esetében folyékony anyagok turmixolásához kevesebb mint 3 perc is elegendő.

- Zárja le a kancsó (A3 vagy B3) fedelét (A2 vagy B2). Helyezze a mérőpoharat (A1 vagy B1) a fedélre (A2 vagy B2), majd elfordítva kattintsa a helyére.
- Ha turmixolás közben szeretne hozzávalókat hozzáadni, vegye le a fedélről a mérőkupakot, és a betöltő nyíláson át rakja a készülékbe a hozzávalókat. Ez esetben előfordulhat fröcsögés.
- Csatlakoztassa a turmixgépet az elektromos hálózatra és nyomja meg a bekapcsoló gombot (G) a készülék jobb, alsó oldalán. A készülék sípoló hangot ad ki a kijelző pedig szürkén világítani kezd.
- Nyomja meg az indító gombot és a kijelző kékre vált.
- Válassza ki a kívánt programot vagy kézi beállítást (idő és sebesség) és nyomja meg az indító gombot. Várja meg, hogy a turmixgép automatikusan leálljon. Ha szeretné leállítani a gépet, mielőtt a program automatikusan véget érne, nyomja meg az indító gombot.
- Ne rázza a motoregységet, se a kancsót, amikor a turmixgép működésben van.
- A nyomóprés vagy a mérőkupak használatakor a felborulás elkerülése érdekében tartsa a kancsót a fülénél fogva.
- A turmixgép használatakor a kancsó sérülésének elkerülése érdekében na használjon egyéb tartozékot, csak a nyomóprést.
- A kijelző kikapcsolásához nyomja meg a következő gombot: ⏻.

FIGYELEM: Miután a turmixgépet egy ciklus során a maximális ideig működtette, újabb használat előtt egy percig pihentesse.
Ha a turmixgépet két cikluson keresztül működtette, hagyja szobahőmérsékletűre hűlni (kb. 2 óra).
Ne merítse a nyomóprést 80°C-ot meghaladó hőmérsékletű folyadékba. A nyomóprés rendeltetésszerű funkciója, hogy segítsen a hozzávalókat közvetlenül a pengékhez nyomni. Soha ne használja folyamatosan főzéssel járó receptek készítésekor.

Túltöltés elleni védelem
A készüléket túltöltés elleni védelemmel látták el. Ez segít megelőzni a motor túltöltésből adódó meghibásodását.
Ha a készülék működés közben kikapcsol, az alábbiak szerint járjon el:

- A bekapcsoló gomb segítségével kapcsolja ki a készüléket, húzza ki és hagyja kb. 15-20 percig hűlni.
- Csatlakoztassa újra a készüléket az elektromos hálózatra és folytassa a turmixolást.

6 program:

Smoothie: A turmixgép különböző sebességfokozatokon, kb. 1 percig működik.

Jégaprítás: Helyezzen a kancsóba legfeljebb 8 jégkockát. A turmixgép szakaszosan működik 1 percen keresztül.

Meleg leves: a pengék sebességének köszönhetően újramelegíti és összekeveri az előfőzött zöldségeket és levest.

Sorbet: A turmixgép 6-os sebességfokozaton működik kb. 1 percig.

Csonthéjasok: A turmixgép különböző sebességfokozatokon, kb. 2 percig működik.

Automatikus tisztítás: A turmixgép különböző sebességekkel kb. 1,30 percig működik.

- Az impulzus gomb akkor is használható, ha nincs kiválasztott program.

RECEPTEK:

- **Répaleves:** 800 g előfőzött répa és 1,2 l víz, 3 percig.
- **Smoothie:** 250 g zöldalma, héjastól + 150 g zeller + 125 g kivi + 180 g körte + 40 g spenót + 225 ml víz +50 g jégkocka.
- **Jégaprítás:** 8 hagyományos jégkocka.
- **Meleg leves:** 450 ml csirke alaplé + 120 g magas zsírtartalmú tejszín + 300 g cukkini + 100 g répa + 50 g zeller + 30 g zöldpaprika. A zöldségeket elő kell főzni.
- **Sorbet (Jeges eper):** 450 g fagyasztott eper + 240 ml tej + 130 g porcukor. A fagyasztóban hűtse megfelelő állagúra.
- **Mogyoróvaj:** 250 g sótlan mogyoró + 40 g aprított mandula + 100 g pekándió.

HU

FIGYELEM: A keményebb élelmiszerek nyomot hagyhatnak a kancsó belsején, de ez nem befolyásolja a készülék hatékonyságát.
A fagyasztott élelmiszerek ne legyenek dióná l nagyobb nagyságúak.
Ne öntsön 80 °C feletti hőmérsékletű folyadékot a készülékbe, mivel a hirtelen keletkező gőz miatt az kilövellhet a készülékből.

A KÉSZÜLÉK HASZNÁLATÁT KÖVETŐEN

- Nyomja meg a kikapcsoló gombot és húzza ki a készüléket.
- Az elkészült ételt ne hagyja a kancsóban, mivel azt nem a hűtőben vagy fagyasztóban való tároláshoz tervezték.
- A motoregység tisztításához nedves ruhát használjon. Óvatosan szárítsa meg.
- **Soha ne merítse vízbe a motoregységet.**
- A könnyű tisztítás érdekében az eltávolítható részeket a használatot követően azonnal mossa el vízben néhány csepp mosogatószerrel.
- A kancsó, a fedél és a mérőkupak mosogatógépben is mosható, a tömítés azonban nem.
- A mosogatógépben való gyakori mosogatás a kancsó felületének sérülését okozhatja.
- A könnyű tisztításhoz használhatja a „Tisztító programot”:
  Öntsön 150 ml vizet és egy csepp mosogatószert a kancsóba. A turmixgép különböző sebességfokozatokon, kb. 1,5 percig működik.

MIT TEGYEN, HA A KÉSZÜLÉK NEM MŰKÖDIK?

Problémák	Okok	Megoldások
Nem működik a készülék	A hálózati kábel nincs csatlakoztatva.	A készüléket a rajta feltüntetett feszültségnek megfelelő hálózati áramkörhöz csatlakoztassa.
	A kancsó nem megfelelően helyezkedik el a motoregységen.	Ellenőrizze, hogy a kancsó az útmutatóban leírtaknak megfelelően helyezkedik-e el a motoregységen.
	A be-/kikapcsoló gomb kikapcsolt („OFF”) állásban van.	A készülék elindításához kövesse az útmutatóban leírtakat.
	A szoftver üzemzavarának esetén.	Húzza ki a készüléket, várjon egy pár percet, majd dugja vissza.

Problémák	Okok	Megoldások
A készülék használat közben leállt	Túltöltöttség	Kövesse a „túltöltöttség” részben leírt utasításokat.
	A szilikon tömítés hiányzik, vagy nem megfelelően helyezkedik el.	Helyezze a szilikon tömítést megfelelően a motoregységre.
Túlzott rázkódás	A készülék nem sík felületen helyezkedik el.	Helyezze sík felületre.
	Túl nagy mennyiségű hozzávalót helyezett a kancsóba.	Csökkentse a behelyezett hozzávalók mennyiségét.
	A szilikon tömítés hiányzik, vagy nem megfelelően helyezkedik el.	Helyezze a szilikon tömítést megfelelően a motoregységre.
Szivárgás észlelhető a fedélnél	Túl nagy mennyiségű hozzávalót helyezett a kancsóba.	Csökkentse a behelyezett hozzávalók mennyiségét.
	A fedél nem megfelelően helyezkedik el	Helyezze a fedelet megfelelően a kancsóra.
Szivárgás észlelhető a kancső aljánál	A készülék vízszigetelése nem megfelelő	Figyelem: a pengék nem eltávolíthatóak. Vegye fel a kapcsolatot az ügyfélszolgálattal (az elérhetőségeket lásd a jótálláson).
A pengék akadozva mozognak	Túl nagy vagy túl kemény hozzávalók kerültek a kancsóba.	Csökkentse a behelyezett hozzávalók mennyiségét vagy méretét.
	A turmixolt folyadék túl forró és eldeformálta a szilikon tömítést.	Cserélje újra a tömítést.

DESCRIEREA APARATULUI

***A1.** Capac de măsurare
***A2.** Capac
***A3.** Vas
***B1.** Capac de măsurare
***B2.** Capac
***B3.** Vas
C. Garnitură detașabilă din silicon
D. Unitatea motorului (bloc motor)
***E.** Dispozitiv de împingere pentru vasul A
***F.** Dispozitiv de împingere pentru vasul B
G. Buton de alimentare
H. Ecran
I. Buton de pornire
J. Setări de timp
K. Setări de viteze 1- 10
L. Program de smoothie
M. Program de supă caldă
N. Program de nuci
O. Buton Pulse (de impulsuri)
P. Program de măcinare a gheţii
Q. Program de sorbet
R. Program de autocurățare

Pe ecranul LCD:
"H" repreintă ultima și cea mai mare viteză (10)

RO

ATENȚIE: măsurile de siguranță nu pot fi separate de aparat. Citiți-le cu atenție înainte de a utiliza pentru prima dată noul dumneavoastră aparat. Păstrați-le într-un loc în care să le puteți găsi și consulta ulterior.

Avertisment:
Aparatul pornește numai dacă este corect poziționată cana pe blocul motor (D).

ÎNAINTE DE PRIMA UTILIZARE A APARATULUI

- Înainte de prima utilizare a aparatului, spălați manual piesele care intră în contact cu alimentele (cana, capacul și paharul de măsurat) cu apă caldă și detergent, cu excepția blocului motor.

ATENȚIE: NU INTRODUCEȚI ÎN/NU PUNEȚI SUB JET DE APĂ SAU ALT LICHID BLOCUL MOTOR/PANOUL DE COMANDĂ. Curățați-l cu o lavetă umedă și ștergeți-l cu grijă.
ATENȚIE: Lamele sunt foarte ascuțite și nu sunt detașabile.

- Asigurați-vă că toate părțile ambalajului au fost scoase înainte de utilizarea aparatului.
- Nu puneți în funcțiune blenderul fără capac.

UTILIZAREA APARATULUI

- Așezați aparatul pe o suprafață plană, stabilă, rezistentă la căldură, departe de surse de căldură sau stropi de apă.
- Asigurați-vă că este pusă garnitura din silicon pe blocul motor. Poziționați corect cana pe blocul motor.
- Adăugați ingredientele în vasul asamblat (A sau B) fără a depăși nivelul maxim indicat: 2 L. Este recomandat să umpleți cana pe jumătate (1 l) pentru preparatele care fac spumă.
- După ce ați preparat supă fierbinte, așteptați între prepararea a 2 rețete până se răcește cana.
- Sunt suficiente mai puțin de 3 minute ca să amestecați lichide pentru majoritatea rețetelor.
- Blocați capacul (A2 sau B2) pe vas (A3 sau B3). Așezați capacul de măsurare (A1 sau B1) în poziție pe capac (A2 sau B2) și blocați-l prin rotirea acestuia.

- Pentru a adăuga ingrediente pe parcursul mixării, scoateți paharul de măsurat de pe capac și adăugați ingredientele prin orificiul de alimentare. Aveți grijă, există riscul de stropire.
- Puneți blenderul în priză și apăsați butonul de alimentare cu energie electrică (G) din dreapta de la baza aparatului. Produsul emite un semnal sonor, iar ecranul devine gri.
- Apăsați butonul „Start", iar ecranul devine albastru.
- Selectați programul dorit sau setările manuale (durată și viteză) și apăsați butonul „Start". Așteptați ca blenderul să se oprească automat. Dacă vreți să opriți blenderul înainte de finalul automat al programului, apăsați butonul „Start".
- Nu clătinați blocul motor sau cana atunci când blenderul este în funcțiune.
- Atunci când utilizați dispozitivul de împingere sau paharul de măsurat, țineți cana de mâner ca să nu se răstoarne.
- Atunci când blenderul este în funcțiune, nu utilizați niciun alt accesoriu în afară de dispozitivul de împingere pentru a nu deteriora cana.
- Apăsați ⏻ pentru a stinge ecranul.

ATENŢIE: După ce blenderul desfășoară un ciclu de funcționare cu durata de procesare maximă, lăsați blenderul să stea 1 minut înainte de a-l pune din nou în funcțiune.
După ce blenderul desfășoară maximum două cicluri de funcționare, opriți-l și lăsați-l să se răcească la temperatura camerei (durează aproximativ 2 ore).
Nu scufundați împingătorul într-un lichid a cărui temperatură depășește 80 ° C.
Împingătorul este destinat ajutării ingredientelor să împingă ocazional lamele. Nu ar trebui niciodată utilizat în mod continuu când pregătiți preparate fierbinți.

Protecție de suprasarcină
Aparatul este dotat cu o protecție de suprasarcină. Aceasta împiedică deteriorarea motorului din cauza suprasarcinii.
Dacă aparatul se oprește în timpul funcționării, procedați astfel:
- Opriți aparatul cu ajutorul butonului de alimentare cu energie electrică, scoateți-l din priză și lăsați-l să se răcească aproximativ 15-20 minute.
- Conectați din nou aparatul la sursa de alimentare și reluați procesul de mixare.

6 programe:

Smoothie : Blenderul funcționează la diverse viteze care alternează pentru aproximativ 1 minut.
Ice crush (Gheață zdrobită): Puneți maximum 8 cuburi de gheață în cană. Blenderul are un ciclu de funcționare cu impulsuri timp de aproximativ 1 minut.
Hot soup (Supă fierbinte): Reîncălzește și amestecă legume prefierte și supă datorită vitezei de rotație a lamelor.
Sorbet: Blenderul funcționează la viteza a 6-a timp de aproximativ 1 minut.
Nuts (Nuci, alune etc.): Blenderul funcționează la diverse viteze care alternează timp de aproximativ 2 minute.
Autocurățare: Blenderul funcționează la viteze diferite alternative timp de aprox. 1 min 30 sec.

- Butonul „Pulse" poate fi utilizat chiar dacă nu se execută niciun program.

REȚETE:

- **Supă de morcovi:** 800 g de morcovi prefierți și 1,2 l apă și mixați timp de 3 min.
- **Smoothie:** 250 g de mere verzi cu coajă + 150 g de țelină + 125 g de kiwi + 180 g de pere + 40 g de spanac + 225 ml de apă + 50 g de cuburi de gheață.
- **Ice crush (Gheață zdrobită):** 8 cuburi de gheață normale.
- **Hot soup (Supă fierbinte):** 450 ml de supă de pui + 120 g de smântână nedegresată + 300 g de dovlecel + 100 g de morcovi + 50 g de țelină + 30 g de ardei verde. Legumele trebuie să fie prefierte.
- **Sorbet (înghețată de căpșuni):** 450 g de căpșuni congelate + 240 ml de lapte + 130 g de zahăr pudră. Lăsați la frigider până capătă o consistență fermă.
- **Unt de nuci, migdale și arahide:** 250 g de arahide nesărate + 40 g fulgi de migdale + 100 g nuci pecan.

RO

CATENȚIE: Alimentele dure pot lăsa urme pe partea interioară a cănii, dar acestea nu afectează eficiența aparatului.
Bucățile de alimentele congelate trebuie să aibă o dimensiune mai mică decât a unei nuci.
Nu adăugați lichide mai fierbinți de 80°C, deoarece pot fi împroșcate în afara aparatului din cauza acumulării bruște de abur.

DUPĂ UTILIZAREA APARATULUI

- Apăsați butonul de alimentare cu energie electrică și scoateți din priză aparatul.
- Scoateți preparatul din cană, aceasta nu este concepută pentru depozitarea de alimente în frigider sau congelator.
- Pentru a curăța bocul motor, utilizați o lavetă umedă. Ștergeți-l cu grijă.
- **Nu introduceți niciodată blocul motor în apă.**
- Pentru o curățare ușoară, spălați piesele detașabile cu apă și puțin lichid de spălat vase, imediat după utilizare.
- Cana, capacul și paharul de măsurat pot fi spălate în mașina de spălat vase, dar nu și garnitura.
- Spălarea frecventă în mașina de spălat vase poate duce la deteriorarea suprafeței cănii.
- Pentru o curățare ușoară, puteți utiliza „Clean program” (Programul de curățare): Puneți 150 ml de apă și 1 picătură de lichid de spălat vase în cană. Blenderul funcționează la diverse viteze care alternează pentru aproximativ 1 minut și 30 de secunde.

CE TREBUIE SĂ FAC DACĂ APARATUL NU FUNCȚIONEAZĂ?

Probleme	Cauze	Soluții
Aparatul nu funcționează.	Nu este conectat la priză.	Conectați aparatul la o priză care are același voltaj ca cel indicat pe plăcuța indicatoare a aparatului.
	Cana blenderului nu este poziționată corect pe blocul motor.	Verificați dacă este poziționată corect cana blenderului pe blocul motor, conform explicațiilor din instrucțiuni.
	Întrerupătorul se află în poziția „OFF" (OPRIT).	Urmați instrucțiunile pentru a porni aparatul.
	În cazul unei erori de software.	Scoateți aparatul din priză, așteptați câteva minute și apoi puneți-l din nou în priză.
Aparatul s-a oprit în timp ce funcționa	Suprasarcină	Urmați instrucțiunile din secțiunea „Suprasarcină".
	Garnitura din silicon lipsește sau nu este poziționată corect.	Poziționați corect garnitura din silicon pe blocul motor.
Vibrații excesive	Produsul nu este așezat pe o suprafață plană.	Așezați aparatul pe o suprafață plană.
	Volumul ingredientelor este prea mare.	Reduceți cantitatea de ingrediente procesate.
	Garnitura din silicon lipsește sau nu este poziționată corect.	Poziționați corect garnitura din silicon pe blocul motor.
Conținutul se scurge pe lângă capac	Volumul ingredientelor este prea mare.	Reduceți cantitatea de ingrediente procesate.
	Capacul nu este poziționat corect	Poziționați corect capacul pe cana blenderului.
Conținutul se scurge prin partea inferioară a cănii blenderului	Deteriorarea elementelor de etanșeitate a aparatului	Atenție: Lamele nu sunt detașabile. Contactați o unitate service specializată, a se vedea datele de contact din broșura de garanție.
Lamele se rotesc cu greu	Bucăți de alimente prea mari sau prea dure.	Reduceți dimensiunea sau cantitatea ingredientelor procesate.
	Lichidul mixat din blender este prea fierbinte și a deformat garnitura din silicon.	Înlocuiți garnitura cu una nouă.

OPIS PRÍSTROJA

***A1.** Odmerný uzáver
***A2.** Veko
***A3.** Nádoba
***B1.** Odmerný uzáver
***B2.** Veko
***B3.** Nádoba
C. Odnímateľné silikónové tesnenie
D. Blok motora
***E.** Posunovač pre nádobu A
***F.** Posunovač pre nádobu B
G. Hlavný vypínač
H. Obrazovka
I. Spúšťacie tlačidlo
J. Nastavenie času
K. Nastavenie rýchlosti 1- 10
L. Program smoothie
M. Program horúca polievka
N. Program orechy
O. Impulzné tlačidlo
P. Program drvenie ľadu
Q. Program sorbet
R. Program automatické čistenie

Na LCD displeji:
"H" označuje poslednú a najvyššiu rýchlosť (10)

SK

POZOR: bezpečnostné predpisy sú súčasťou spotrebiča. Skôr ako svoj nový prístroj prvýkrát použijete, starostlivo si ich prečítajte. Uschovajte ich na dostupnom mieste, aby ste do nich mohli v prípade potreby neskôr nahliadnuť.

Varovanie:
Spotrebič sa spustí len vtedy, keď bude správne umiestnená nádoba na bloku motora (D).

PRED PRVÝM POUŽITÍM SPOTREBIČA

- Pred prvým použitím spotrebiča ručne poumývajte v teplej vode so saponátom časti, ktoré sa dostanú do styku s potravinami (nádoba, veko a odmerný uzáver), okrem bloku motora.

UPOZORNENIE: BLOK MOTORA/OVLÁDACÍ PANEL NEPONÁRAJTE ANI NEVKLADAJTE DO VODY ANI DO INEJ TEKUTINY. Umyte vlhkou handričkou a dôkladne osušte
POZOR: čepele sú veľmi ostré a nie sú odnímateľné.
- Pred spustením spotrebiča sa uistite, či ste z neho odstránili všetky obaly.
- Nespúšťajte mixér bez založeného veka.

POUŽÍVANIE PRÍSTROJA

- Spotrebič položte na rovný, stabillný povrch odolný proti teplu v dostatočnej vzdialenosti od zdrojov tepla alebo špliechajúcej vody.
- Ubezpečte sa, či je silikónové tesnenie založené na bloku motora. Na blok motora správne umiestnite nádobu.
- Pridajte prísady do zostavenej nádoby (A alebo B) bez prekročenia uvedenej maximálnej úrovne: 2 L. V prípade penivých potravín sa odporúča naplniť nádobu len do polovice (1 l).
- Po príprave horúcej polievky počkajte, kým nádoba vychladne, až potom prejdite na ďalší recept.

- V prípade väčšiny receptov stačia na zmixovanie tekutín menej ako 3 minúty mixovania.
- Zaistite veko (A2 alebo B2) na nádobe (A3 alebo B3). Umiestnite odmerný uzáver (A1 alebo B2) na miesto na veku (A2 alebo B2) a zaistite ho otočením.
- Ak chcete v priebehu mixovania pridať prísady, zložte odmerný uzáver z veka a vložte prísady cez plniaci otvor. Dávajte pozor, aby nedošlo k rozstreknutiu.
- Zapojte mixér do zásuvky a stlačte hlavný vypínač (G) na spodnej strane spotrebiča. Ozve sa pípnutie a displej sa rozsvieti na sivo.
- Stlačte tlačidlo na zapnutie prístroja a displej sa rozsvieti na modro.
- Zvoľte program alebo manuálne nastavenie (čas a rýchlosť) a stlačte tlačidlo na zapnutie prístroja. Počkajte, kým sa mixér automaticky zastaví. Ak chcete zastaviť mixér pred automatickým ukončením programu, stlačte tlačidlo na zapnutie prístroja.
- Počas chodu mixéra netraste blokom motora ani nádobou.
- Keď používate posúvač alebo odmerný uzáver, držte nádobu za rúčku, aby nespadla.
- Počas chodu mixéra nepoužívajte žiadne ďalšie príslušenstvo okrem posúvača, aby nedošlo k poškodeniu nádoby.
- Stlačením tlačidla ⏻ vypnete displej.

POZOR: Po spustení jedného cyklu v mixéri na maximálny čas spracovania nechajte mixér 1 minútu oddychovať, kým ho znovu spustíte.
Po použití mixéra na maximálne dva cykly zastavte spotrebič a nechajte ho vychladnúť na izbovú teplotu (čo trvá približne 2 hodiny).
Posúvač neponárajte do kvapaliny s teplotou vyššou ako 80 ° C.
Posúvač je určený na presnejšie pritlačenie prísad na čepele. Nikdy by sa nemal nepretržite používať pri príprave teplého receptu.

Ochrana pred preťažením
Spotrebič je vybavený ochranou pred preťažením. Táto funkcia zabraňuje poškodeniu motora z dôvodu preťaženia.
Ak sa spotrebič počas chodu vypne, postupujte takto:
- Vypnite spotrebič pomocou hlavného vypínača, odpojte ho zo zásuvky a nechajte ho približne na 15 – 20 minút vychladnúť.
- Znova zapojte spotrebič do siete a pokračujte v mixovaní.

6 programov:

Smoothie: mixér beží striedavo pri rôznych rýchlostiach približne 1 minútu.

Drvenie ľadu: do nádoby nevkladajte viac ako 8 kociek ľadu. Mixér beží v pulzných intervaloch približne 1 minútu.

Horúca polievka: vďaka rýchlosti čepelí zohrieva a mixuje predvarenú zeleninu s vývarom.

Sorbet: mixér beží na rýchlosti 6 približne 1 minútu.

Orechy: mixér beží striedavo pri rôznych rýchlostiach približne 2 minúty.

Automatické čistenie: Mixér pracuje pri rôznych premenlivých rýchlostiach pribl. 1 minútu 30 s.

- Keď nie je spustený žiadny program, môžete použiť tlačidlo pulznej funkcie.

RECEPTY:

- **Mrkvová polievka:** 800 g predvarenej mrkvy a 1,2 l vody na 3 minúty.
- **Smoothie:** 250 g zelených jabĺk so šupkou + 150 g stopkového zeleru + 125 g kivi + 180 g hrušiek + 40 g špenátu + 225 ml vody + 50 g kociek ľadu.
- **Drvenie ľadu:** 8 štandardných kociek ľadu.
- **Horúca polievka:** 450 ml kuracieho vývaru + 120 g smotany na šľahanie + 300 g cukety + 100 g mrkvy + 50 g stopkového zeleru + 30 g zelenej papriky; zelenina musí byť predvarená.
- **Sorbet (mrazená jahodová dreň):** 450 g mrazených jahôd + 240 ml mlieka + 130 g kryštálového cukru. Nechajte schladiť v mrazničke, kým nestuhne.
- **Orechové maslo:** 250 g nesolených arašidov + 40 g plátkov mandlí + 100 g pekanových orechov.

POZOR: Tvrdé kúsky potravín môžu zanechať stopy na vnútornej strane nádoby, nemá to však vplyv na fungovanie spotrebiča. Mrazené potraviny musia byť menšie ako vlašský orech.

Nepridávajte horúcu tekutinu s teplotou nad 80 °C, pretože by mohlo dôjsť k jej vystreknutiu zo spotrebiča z dôvodu náhleho nahromadenia pary.

SK

PO POUŽITÍ SPOTREBIČA

- Stlačte hlavný vypínač a odpojte spotrebič zo zásuvky.
- Vyprázdnite nádobu s pripraveným obsahom, nádoba nie je určená na skladovanie potravín v chladničke alebo mrazničke.
- Na očistenie bloku motora použite vlhkú handričku. Dôkladne ho vysušte.
- **Blok motora nikdy neponárajte do vody.**
- Na uľahčenie čistenia umyte odnímateľné časti hned po použití vo vode s niekoľkými kvapkami tekutého prípravku na umývanie riadu.
- Nádobu, veko a odmerný uzáver je možné umývať v umývačke riadu, tesnenie sa však nesmie vkladať do umývačky.
- Častým umývaním v umývačke riadu môže dôjsť k poškodeniu povrchu nádoby.
- Na uľahčenie čistenia môžete použiť program na čistenie:

  Vlejte do nádoby 150 ml vody a pridajte 1 kvapku tekutého prípravku na umývanie riadu. Mixér beží striedavo pri rôznych rýchlostiach približne jeden a pol minúty.

ČO ROBIŤ, AK SPOTREBIČ NEFUNGUJE?

Problémy	Dôvody	Riešenia
Spotrebič nefunguje	Zástrčka nie je zapojená do zásuvky.	Zapojte spotrebič do zásuvky s rovnakým napätím, ako sa uvádza na výkonnostnom štítku spotrebiča.
	Nádoba mixéra nie je správne umiestnená na bloku motora.	Skontrolujte, či je nádoba mixéra správne umiestnená na bloku motora, ako sa uvádza v návode.
	Hlavný vypínač je v polohe VYP.	Postupujte podľa návodu a zapnite spotrebič.
	Softvérová chyba.	Odpojte spotrebič zo zásuvky, počkajte niekoľko minút a znova ho zapojte.
Spotrebič zastal počas chodu	Preťaženie	Postupujte podľa pokynov v časti Preťaženie.
	Silikónové tesnenie chýba, alebo nie je správne založené.	Správne založte silikónové tesnenie na blok motora.
Nadmerné vibrácie	Prístroj nie je umiestnený na rovnom povrchu.	Položte spotrebič na rovný povrch.
	Objem prísad je príliš veľký.	Znížte množstvo spracovávaných prísad.
	Silikónové tesnenie chýba, alebo nie je správne založené.	Správne založte silikónové tesnenie na blok motora.
Dochádza k úniku z veka	Veľké množstvo prísad.	Znížte množstvo spracovávaných prísad.
	Veko nie je správne umiestnené	Správne umiestnite veko na nádobu mixéra.
Dochádza k úniku zo spodnej strany nádoby mixéra	Narušenie vodotesnosti spotrebiča	Pozor: čepele nie sú odnímateľné. Obráťte sa na zákaznícke centrum, kontaktné údaje nájdete v záručnom liste.
Čepele sa neotáčajú ľahko	Kúsky potravín sú príliš veľké alebo príliš tvrdé.	Zmenšite veľkosť alebo znížte množstvo spracovávaných prísad.
	Zmixovaná tekutina je príliš horúca a zdeformovala silikónové tesnenie.	Vymeňte tesnenie za nové.

OPIS APARATA

***A1.** Merilni pokrovček
***A2.** Pokrov
***A3.** Vrč
***B1.** Merilni pokrovček
***B2.** Pokrov
***B3.** Vrč
C. Odstranljivo silikonsko tesnilo
D. Motorna enota
***E.** Potiskalnik za vrč A
***F.** Potiskalnik za vrč B
G. Gumb za vklop/izklop
H. Zaslon
I. Gumb za zagon
J. Časovne nastavitve
K. Nastavitve hitrosti 1–10
L. Program za pripravo smutija
M. Program za pripravo vroče juhe
N. Program za oreščke
O. Gumb za pulzno delovanje
P. Program za drobljenje ledu
Q. Program za pripravo sorbeta
R. Program za samodejno čiščenje

Na LCD-zaslonu:
"H" predstavlja zadnjo in največjo hitrost (10)

SL

POZOR: varnostni ukrepi so del aparata. Pred prvo uporabo vašega novega aparata jih natančno preberite. Shranite jih na priročno mesto, da jih boste tudi v prihodnosti lahko uporabili.

OPOZORILO
Aparat se bo vključil samo, če je vrč pravilno nameščen na enoto z motorjem (D).

PRED PRVO UPORABO VAŠEGA APARATA

- Pred prvo uporabo vašega aparata ročno operite dele, ki pridejo v stik z živili (vrč, pokrov in dozirni čep), v topli milnici, razen enote z motorjem.

POZOR: ENOTE Z MOTORJEM/NADZORNE PLOŠČE NE POTOPITE V VODO OZIROMA NE IZPOSTAVLJAJTE VODI ALI KATERI KOLI DRUGI TEKOČINI. Očistite jo z vlažno krpo in skrbno posušite.

POZOR: Rezila so zelo ostra in niso odstranljiva.

- Pred vključitvijo aparata se prepričajte, da je bila odstranjena vsa embalaža.
- Ne vključujte mešalnika, če pokrov ni nameščen.

UPORABA APARATA

- Aparat postavite na ravno, stabilno površino, ki je odporna na toploto ter odmaknjena od virov toplote ali brizganja vode.
- Prepričajte se, da je silikonsko tesnilo nameščeno na enoto z motorjem. Vrč pravilno namestite na enoto z motorjem.
- V nameščen vrč (A ali B) dodajte sestavine, vendar ne presezite oznake za najvišjo raven: 2 l. Za penasto hrano je priporočljivo vrč napolniti do polovice (1 l).
- Po pripravi vroče juhe med 2 receptoma počakajte, da se vrč ohladi.
- Pri večini receptov za mešanje tekočin zadostuje manj kot 3 minute mešanja.

- Pokrov (A2 ali B2) zaklenite na vrč (A3 ali B3). Merilni pokrovček (A1 ali B1) namestite na mesto na pokrovu (A2 ali B2) ter ga zaklenite z zasukom.
- Če želite sestavine dodajati med mešanjem, odstranite dozirni čep in vstavite sestavine skozi odprtino za dodajanje v pokrovu. Obstaja nevarnost škropljenja.
- Priključite mešalnik na napajanje in pritisnite gumb za napajanje (G) desno spodaj na aparatu. Izdelek zapiska in zaslon se obarva sivo.
- Pritisnite gumb za začetek in zaslon se obarva modro.
- Izberite vaš program ali ročne nastavitve (čas in hitrost) ter pritisnite gumb za vklop. Počakajte, da se mešalnik samodejno ustavi. Če želite ustaviti mešalnik pred samodejnim koncem programa, pritisnite gumb za vklop.
- Med uporabo mešalnika ne stresajte enote z motorjem ali vrča.
- Ko uporabljate nastavek za potiskanje ali dozirni čep, držite vrč za ročaj, da preprečite padec vrča.
- Da preprečite poškodbe vrča, med uporabo mešalnika ne uporabljajte nobenega drugega dodatka razen nastavka za potiskanje.
- Pritisnite ⏻ za izklop zaslona.

POZOR: Po enem ciklu v mešalniku z najdaljšim časom obdelave naj mešalnik počiva 1 minuto, preden ga ponovno uporabite.

Po uporabi mešalnika za največ dva cikla, ustavite aparat in pustite, da se ohladi na sobno temperaturo (to traja približno 2 uri).

Tlačila ne potapljajte v tekočino, ki ima več kot 80 °C. Tlačilo pomaga sestavinam pri natančnem potiskanju rezil. Med pripravo vroče jedi ga ne smete nikoli uporabljati neprekinjeno.

Zaščita pred preobremenitvijo

Aparat je opremljen z zaščito pred preobremenitvijo. To preprečuje poškodbe motorja zaradi preobremenitve.

Če se aparat med delovanjem izklopi, nadaljujte, kot sledi:

- Izklopite aparat z uporabo gumba za napajanje, ga izključite in pustite približno 15–20 minut, da se ohladi.
- Ponovno priključite aparat na napajanje in nadaljujte z mešanjem.

6 programov:

Smoothie: mešalnik deluje izmenično pri različnih hitrostih približno 1 minuto.

Drobljenje ledu: v vrč dodajte največ 8 ledenih kock. Mešalnik deluje v pulznih intervalih približno 1 minuto.

Vroča juha: zahvaljujoč hitrosti rezil ponovno segreje in zmeša predhodno skuhano zelenjavo in juho.

Sorbet: mešalnik deluje pri hitrosti 6 približno 1 minuto.

Oreščki: mešalnik deluje izmenično pri različnih hitrostih približno 2 minuti.

Samodejno čiščenje: mešalnik deluje pri več različnih hitrostih približno 1 minuto in 30 sekund.

- Gumb za pulzno delovanje je mogoče uporabljati, tudi če se ne izvaja noben program.

RECEPTI

- **Korenčkova juha:** 800 g predhodno kuhanega korenčka in 1,2 l vode z mešanjem 3 minute.
- **Smoothie:** 250 g zelenih neolupljenih jabolk + 150 g zelene + 125 g kivija + 180 g hrušk + 40 g špinače + 225 ml vode + 50 g ledenih kock.
- **Drobljenje ledu:** 8 navadnih ledenih kock.
- **Vroča juha:** 450 ml kokošje jušne osnove + 120 g smetane z visoko vsebnostjo maščobe + 300 g bučk + 100 g korenčka + 50 g zelene + 30 g zelene paprike. Zelenjavo je treba predhodno skuhati.
- **Sorbet (jagodni):** 450 g zamrznjenih jagod + 240 ml mleka + 130 g sladkorja v prahu. Ohladite v zamrzovalniku, dokler zmes ne postane čvrsta.
- **Maslo iz oreščkov:** 250 g neslanih arašidov + 40 g mandljevih palčk + 100 g pekanovih orehov.

POZOR: Trda živila lahko pustijo sledi v notranjosti vrča, vendar to ne vpliva na učinkovitost aparata. Zamrznjena živila morajo biti manjša od velikosti oreha. Ne dodajate vroče tekočine s temperaturo več kot 80 °C, saj je lahko zaradi nenadnega nastanka pare izvržena iz aparata.

PO UPORABI APARATA

- Pritisnite gumb za napajanje in izključite aparat iz napajanja.
- Izlijte pripravek; vrč ni namenjen za shranjevanje živil v hladilniku ali zamrzovalniku.
- Za čiščenje enote z motorjem uporabite vlažno krpo. Skrbno jo posušite.
- **Enote z motorjem nikoli ne potapljajte v vodo.**
- Za enostavno čiščenje odstranljive dele takoj po uporabi operite v vodi z nekaj kapljicami sredstva za pomivanje posode.
- Vrč, pokrov in dozirni čep lahko čistite v pomivalnem stroju, tesnila pa ni dovoljeno dajati v pomivalni stroj.
- Pogosto čiščenje v pomivalnem stroju lahko poškoduje površino vrča.
- Za enostavno čiščenje lahko uporabite „Program za čiščenje“:
  v vrč dodajte 150 ml vode in 1 kapljico sredstva za pomivanje. Mešalnik deluje izmenično pri različnih hitrostih približno 1,5 minute.

KAJ STORITI, ČE APARAT NE DELUJE?

Težave	Vzroki	Rešitve
Aparat ne deluje	Vtič ni priključen.	Priključite aparat v vtičnico z enako napetostjo, kot je navedena na napisni ploščici aparata.
	Vrč mešalnika ni pravilno nameščen na enoto z motorjem.	Preverite, ali je vrč mešalnika pravilno nameščen na enoto z motorjem, kot je pojasnjeno v navodilih.
	Stikalo za vklop je v položaju OFF.	Upoštevajte navodila za vklop aparata.
	V primeru hrošča v programski opremi.	Izključite aparat iz napajanja, počakajte nekaj minut in ga ponovno priključite.
Aparat se je zaustavil med uporabo	Preobremenitev	Upoštevajte navodila v oddelku Preobremenitev.
	Ni silikonskega tesnila oziroma silikonsko tesnilo ni pravilno nameščeno.	Silikonsko tesnilo pravilno namestite na enoto z motorjem.
Pretirane vibracije	Izdelek ni postavljen na ravno površino.	Postavite aparat na ravno površino.
	Količina sestavin je prevelika.	Zmanjšajte količino obdelanih sestavin.
	Ni silikonskega tesnila oziroma silikonsko tesnilo ni pravilno nameščeno.	Silikonsko tesnilo pravilno namestite na enoto z motorjem.
Puščanje pokrova	Količina sestavin je prevelika.	Zmanjšajte količino obdelanih sestavin.
	Pokrov ni pravilno nameščen	Pokrov pravilno namestite na vrč mešalnika.
Puščanje na dnu vrča mešalnika	Poslabšanje vodotesnosti aparata	Pozor: rezila niso odstranljiva. Kontaktirajte službo za uporabnike, glejte kontaktne podatke v garancijski knjižici.
Rezil ni mogoče z lahkoto obračati	Koščki živil so preveliki ali pretrdi.	Zmanjšajte velikost ali količino obdelanih sestavin.
	Zmešana tekočina je prevroča in je poškodovala silikonsko tesnilo.	Zamenjajte tesnilo z novim.

OPIS APARATA

***A1.** Merna posuda
***A2.** Poklopac
***A3.** Bokal
***B1.** Merna posuda
***B2.** Poklopac
***B3.** Bokal
C. Odvojiva silikonska zaptivka
D. Jedinica motora
***E.** Potiskivač za bokal A
***F.** Potiskivač za bokal B
G. Taster za napajanje
H. Ekran
I. Taster za pokretanje
J. Postavke vremena
K. Postavke brzine 1 - 10
L. Program napitaka od voća i povrća
M. Program toplih supa
N. Program jezgrastih plodova
O. Taster za impulsni režim rada
P. Program usitnjavanja leda
Q. Program sorbeta
R. Program automatskog čišćenja

Na LCD ekranu:
"H" predstavlja zadnju i najveću brzinu (10)

OPREZ: bezbednosne mere su deo aparata. Pre prvog korišćenja novog aparata pažljivo ih pročitajte. Držite ih na mestu gde kasnije možete da ih nađete i pročitate.

SR

Upozorenje:
Aparat će se pokrenuti samo ako je posuda pravilno nameštena na motornu jedinicu (5).

PRE PRVOG KORIŠĆENJA APARATA

- Pre prvog korišćenja aparata, ručno operite delove koji dolaze u kontakt sa hranom (posuda, poklopac i posuda za doziranje) u toplo vodi sa deterdžentom, osim motorne jedinice.

PAŽNJA: MOTORNU JEDINICU/KONTROLNU TABLU NEMOJTE POTAPATI U VODU ILI JE STAVLJATI U BILO KOJU DRUGU TEČNOST. Očistite vlažnom krpom i pažljivo osušite.
OPREZ: sečiva su izuzetno oštra i nisu demontažna.
- Pre upotrebe aparata proverite da li je sva ambalaža uklonjena.
- Nemojte rukovati blenderom ako poklopac nije na mestu.

KORIŠĆENJE APARATA

- Stavite aparat na ravnu, stabilnu površinu otpornu na toplotu daleko od izvora toplote ili vode koja prska.
- Uverite se da je silikonski dihtung pravilno namešten na motornoj jedinici. Posudu pravilno postavite na motornu jedinicu.
- Dodajte sastojke u postavljen bokal (A ili B) ne prekoračujući maksimalan nivo koji je naveden: 2 l. Preporučuje se da za penastu hranu posudu napunite do pola (1 l).
- Nakon što pripremite vruću supu, sačekajte da se posuda ohladi pre pripreme novog recepta.
- Za većinu recepata je dovoljno manje od 3 minuta mešanja za blendiranje tečnosti.

- Zabravite poklopac (A2 ili B2) na bokal (A3 ili B3). Stavite mernu posudu (A1 ili B1) u položaj na poklopcu (A2 ili B2) i zabravite je okretanjem.
- Da biste dodali sastojke prilikom blendiranja, skinite posudu za doziranje sa poklopca i dodajte sastojke kroz otvor za ubacivanje hrane. Pazite, postoji rizik od prskanja.
- Uključite blender u struju i pritisnite taster za uključivanje (G) u donjem desnom delu aparata. Proizvod će ispustiti zvučni signal, a ekran zasvetleti sivom bojom.
- Pritisnite taster Start, i ekran će zasvetliti plavom bojom.
- Odaberite program ili ručna podešavanja (vreme i brzina) i pritisnite taster Start. Sačekajte da se blender automatski zaustavi. Ako želite da zaustavite blender pre automatskog kraja programa, pritisnite taster Start.
- Nemojte tresti motornu jedinicu ili posudu dok koristite blender.
- Kada koristite potiskivač ili posudu za doziranje, držite posudu za ručku da ne bi ispala.
- Kada koristite blender, nemojte koristiti nikakav drugi pribor osim potiskivača da biste izbegli oštećenje posude.
- Pritisnite ⏻ da biste isključili ekran.

OPREZ: Nakon pokretanja jednog ciklusa u blenderu za maksimalno vreme obrade, pustite da blender odstoji 1 minut pre nego ga ponovo uključite.
Nakon korišćenja blendera za maksimalno dva ciklusa, zaustavite aparat i ostavite da se ohladi na sobnoj temperaturi (traje oko 2 sata).
Nemojte da potapate potiskivač u tečnost, čija je temperatura iznad 80 ° C.
Potiskivač je namenjen kao pomoć da sastojci pravovremeno potiskuju sečiva. Potiskivač se ne sme kontinuirano koristiti tokom pripreme vrućih recepata.

Zaštita od preopterećenja
Aparat je opremljen zaštitom od preopterećenja. To sprečava oštećenje aparata zbog preopterećenja.
Ako se aparat isključi tokom rada, postupite na sledeći način:

- Isključite aparat korišćenjem tastera za uključivanje, isključite iz struje i ostavite da se hladi približno 15-20 minuta.
- Ponovno uključite aparat u napajanje i nastavite blendiranje.

6 programa:

Smoothie: blender radi na različitim brzinama koje se smenjuju tokom 1 minuta.

Ice crush: stavite max. 8 kockica leda u posudu. Blender radi u intervalima približno 1 minut.

Hot soup: podgreva i blendira prethodno skuvano povrće i supu zahvaljujući brzini sečiva.

Sorbet: blender radi na brzini 6 približno 1 minut.

Nuts: blender radi na različitim brzinama koje se smenjuju tokom 2 minuta.

Automatsko čišćenje: blender radi naizmenično pri različitim brzinama oko 1 minut i 30 s.

- Taster Pulse može se koristiti i kada nije pokrenut nijedan program.

RECEPTI:

- **Supa od šargarepe:** 800 g prethodno skuvane šargarepe i 1,2 l vode tokom 3 minuta.
- **Smuti:** 250 g zelenih jabuka sa korom + 150 g celera+ 125 g kivija + 180 g krušaka + 40 g spanaća+ 225 ml vode + 50 g kockica leda.
- **Drobljenje leda:** 8 standardnih kockica leda.
- **Vruća supa:** 450 ml pilećeg bujona + 120 g punomasne pavlake + 300 g tikvica + 100 g šargarepe + 50 g celera + 30 g zelene paprike. Povrće mora biti prethodno skuvano.
- **Sorbe (ledene jagode):** 450 g smrznutih jagoda + 240 ml mleka + 130 g kristal šećera. Ohladite u zamrzivaču dok ne očvrsne.
- **Maslac od orašastih plodova:** 250 g neslanog kikirikija + 40 g badema u listićima + 100 g pekan oraha.

OPREZ: tvrda hrana može da ostavi tragove na unutrašnjosti posude, ali to ne utiče na efikasnost aparata. Smrznuta hrana mora biti manja od oraha.
Nemojte dodavati vruću tečnost iznad 80°C jer ona može da bude izbačena iz aparata usled naglog nakupljanja pare.

SR

NAKON KORIŠĆENJA APARATA

- Pritisnite taster za uključivanje i isključite aparat iz struje.
- Ispraznite smesu, posuda nije namenjena za čuvanje hrane u frižideru ili zamrzivaču.
- Za čišćenje motorne jedinice koristite vlažnu krpu. Pažljivo je osušite.
- **Motornu jedinicu nikad nemojte da uranjate u vodu.**
- Radi lakšeg čišćenja, odmah nakon upotrebe demontažne delove operite u vodi sa nekoliko kapi deterdženta za pranje sudova.
- Posuda, poklopac i posuda za doziranje mogu da se peru u mašini za pranje sudova, ali dihtung ne sme da ide u mašinu za pranje sudova.
- Čestim pranjem u mašini za pranje sudova rizikuje se oštećenje površine posude.
- Za jednostavno čišćenje, možete da koristite “Clean program” (program za čišćenje): U posudu stavite 150 ml vode i 1 kap deterdženta za pranje sudova. Blender radi na različitim brzinama koje se smenjuju približno 1 minut i 30 sekundi.

ŠTA AKO VAŠ APARAT NE RADI?

Problemi	Uzroci	Rešenja
Aparat ne radi	Utikač nije uključen.	Priključite aparat na utičnicu sa istim naponom kao što je prikazano na pločici aparata.
	Posuda blendera nije pravilno postavljena na motornu jedinicu.	Proverite da li je posuda blendera pravilno nameštena na motornu jedinicu kako je objašnjeno u uputstvu.
	Taster za napajanje je u položaju OFF (isključeno).	Pratite uputstva za pokretanje aparata.
	U slučaju softverske greške.	Isključite aparat, sačekajte nekoliko minuta pa ga ponovno uključite.
Aparat se zaustavio tokom korišćenja	Preopterećenje	Sledite uputstva u odeljku Preopterećenje.
	Silikonski dihtung nedostaje ili nije pravilno postavljen.	Silikonski dihtung pravilno postavite na motornu jedinicu.
Preterane vibracije	Proizvod nije stavljen na ravnu površinu.	Aparat postavite na ravnu površinu.
	U posudi je veći broj namirnica nego što je preporučljivo.	Smanjite količinu sastojaka koje obrađujete.
	Silikonski dihtung nedostaje ili nije pravilno postavljen.	Silikonski dihtung pravilno postavite na motornu jedinicu.
Curenje iz poklopca	U posudi je veći broj namirnica nego što je preporučljivo	Smanjite količinu sastojaka koje obrađujete.
	Poklopac nije pravilno namešten	Poklopac pravilno postavite na posudu blendera.
Curenje sa dna posude blendera	Popušta vodootpornost aparata	OPREZ: sečiva nisu demontažna. Kontaktirajte službu za potrošače, pogledajte kontaktne informacije u garantnom listu.
Sečiva se ne okreću lako	Komadi hrane su preveliki ili pretvrdi.	Smanjite veličinu ili količinu sastojaka koje obrađujete.
	Blendirana tečnost je prevruća i izobličila je silikonski dihtung.	Zamenite dihtung novim.

OPIS UREĐAJA

***A1.** Mjerna posuda
***A2.** Poklopac
***A3.** Vrč
***B1.** Mjerna posuda
***B2.** Poklopac
***B3.** Vrč
C. Odvojiva silikonska brtva
D. Jedinica motora
***E.** Potiskivač za vrč A
***F.** Potiskivač za vrč B
G. Tipka napajanja
H. Zaslon
I. Tipka za pokretanje
J. Postavke vremena
K. Postavke brzine 1 - 10
L. Program napitaka od voća i povrća
M. Program toplih juha
N. Program orašastih plodova
O. Tipka impulsnog načina rada
P. Program usitnjavanja leda
Q. Program sorbeta
R. Program automatskog čišćenja

Na LCD zaslonu:
"H" prikazuje posljednju i najveću brzinu (10)

OPREZ: mjere opreza dio su ovog uređaja. Pažljivo ih pročitajte prije prve uporabe novog uređaja. Čuvajte ih na mjestu na kojem ćete ih kasnije moći pronaći i pročitati.

Upozorenje:
Uređaj će se pokrenuti samo ako je posuda ispravno postavljena na kućište motora (D).

HR

PRIJE PRVE UPORABE UREĐAJA

- Prije prve uporabe uređaja u toploj vodi s deterdžentom ručno operite dijelove koji dolaze u dodir s hranom (posuda, poklopac i mjerni čep), ali ne i kućište motora.

OPREZ: NEMOJTE URANJATI KUĆIŠTE MOTORA/UPRAVLJAČKU PLOČU U VODU, STAVLJATI IH POD VODU NITI BILO KOJU DRUGU TEKUĆINU. Očistite vlažnom krpicom i pažljivo osušite

OPREZ: Oštrice su vrlo oštre i nisu odvojive.

- Prije pokretanja uređaja provjerite jesu li svi dijelovi pakiranja uklonjeni.
- Nemojte pokretati blender ako poklopac nije na mjestu.

UPORABA UREĐAJA

- Postavite uređaj na ravnu i stabilnu radnu površinu otpornu na toplinu, daleko od izvora topline i mogućnosti prskanja vodom.
- Provjerite je li silikonska brtva na svom mjestu na kućištu motora. Ispravno postavite posudu na kućište motora.
- Dodajte sastojke u postavljeni vrč (A ili B) ne prekoračujući maksimalnu označenu razinu: 2 l. Preporučujemo da u slučaju pjenaste hrane posudu napunite do pola (1L).
- Nakon pripreme vruće juhe pričekajte da se posuda ohladi između pripreme 2 recepata.
- Za miješanje tekućina, u većini recepata, dovoljne su 3 minute miješanja.

- Zabravite poklopac (A2 ili B2) na vrč (A3 ili B3). Stavite mjernu posudu (A1 ili B1) u položaj na poklopcu (A2 ili B2) i zabravite ju okretanjem.
- Da biste dodali sastojke tijekom usitnjavanja, uklonite mjerni čep s poklopca i dodajte sastojke kroz otvor za punjenje. Pazite na mogućnost prskanja.
- Uključite blender i pritisnite tipku napajanja (G) u donjem desnom dijelu uređaja. Uređaj će proizvesti zvučni signal, a zaslon će zasvijetliti u sivoj boji.
- Pritisnite tipku za pokretanje i zaslon će zasvijetliti u plavoj boji.
- Odaberite željeni program ili ručne postavke (vrijeme i brzina) te pritisnite tipku za pokretanje. Pričekajte da se blender automatski zaustavi. Ako želite zaustaviti blender prije automatskog zaustavljanja programa, pritisnite tipku za pokretanje.
- Nemojte tresti kućište motora ni posudu dok je blender u uporabi.
- Prilikom uporabe potiskivača ili mjernog čepa, držite posudu za ručku kako ne bi pala.
- Kad je blender u uporabi nemojte koristiti druga pomagala, koristite samo potiskivač, kako biste izbjegli oštećivanje posude.
- Pritisnite ⏻ kako biste isključili zaslon.

OPREZ: Nakon jednog ciklusa čije trajanje odgovara najduljem trajanju obrade, pustite bledner da se odmori 1 minutu prije ponovnog rada.
Nakon uporabe blendera tijekom najviše dvaju ciklusa, zaustavite uređaj i pustite da se ohladi na sobnu temperaturu (potrebno je otprilike 2 sata).
Ne uranjajte potiskivač u tekućinu temperature iznad 80 ° C.
Potiskivač je namijenjen kao pomoć sastojcima u pravodobnom potiskivanju oštrica. Ne smije se kontinuirano koristiti tijekom pripreme vrućih recepata.

Zaštita od preopterećenja
Uređaj je opremljen zaštitom od preopterećenja. To štiti motor od oštećenja uslijed preopterećenja.
Ako se uređaj isključi tijekom rada, postupite na sljedeći način:
- Isključite uređaj pomoću tipke napajanja, isključite ga iz struje i pustite da se ohladi otprilike 15-20 minuta.
- Ponovno priključite uređaj na izvor napajanja i nastavite s radom.

6 programa :

Smoothie: Blender radi pri različitim brzinama koje se izmjenjuju tijekom otprilike 1 minute.

Drobljenje leda: Stavite najviše 8 kockica leda u posudu. Blender radi u pulsirajućim intervalima tijekom otprilike 1 minute.

Vruća juha: podgrijava i miješa prethodno skuhano povrće i juhu zahvaljujući brzini oštrica.

Sorbet: Blender radi pri brzini 6 tijekom otprilike 1 minute.

Orasi: Blender radi pri različitim brzinama koje se izmjenjuju tijekom otprilike 2 minute.

Automatsko čišćenje: blender radi izmjenično pri različitim brzinama oko 1 minutu i 30 s.

•Tipka za pulsiranje se može koristiti kad ne radi niti jedan program.

RECEPTI

- **Juha od mrkve:** 800g prethodno skuhane mrkve i 1,2L vode tijekom 3 min.
- **Smoothie:** 250g zelenih jabuka s korom + 150g celera + 125g kivija + 180g krušaka + 40g špinata + 225ml vode +50g kockica leda.
- **Drobljenje leda:** 8 kockica leda uobičajene veličine.
- **Vruća juha:** 450ml pilećeg temeljca + 120g vrhnja s visokim udjelom masnoće +300g tikvica + 100g mrkve + 50g celera + 30g zelenih paprika. Povrće prethodno mora biti skuhano.
- **Sorbet (ledeni, od jagode):** 450g smrznutih jagoda + 240ml mlijeka + 130g šećera u prahu. Ohladite u zamrzivaču dok se ne stvrdne.
- **Maslac od kikirikija:** 250g neposoljenog kikirikija + 40g badema narezanih na listiće + 100g pekan oraha.

OPREZ: Čvrsta hrana može ostaviti tragove na unutarnjoj strani posude, ali to ne utječe na učinkovitost uređaja.
Smrznuta hrana mora biti veličine manje od oraha.
Nemojte dodavati tekućinu čija je temperatura viša od 80°C jer bi mogla iscuriti iz uređaja uslijed naglog nakupljanja vodene pare.

NAKON UPORABE UREĐAJA

HR

- Pritisnite tipku napajanja i isključite uređaj.
- Ispraznite posudu kad pripremite hranu, posuda nije namijenjena pohrani hrane u hladnjaku ili zamrzivaču.
- Za čišćenje kućišta motora koristite vlažnu krpicu. Pažljivo ga osušite.
- **Nikada ne uranjajte kućište motora u vodu.**
- Za jednostavno čišćenje, operite odvojive dijelove u vodi s nekoliko kapljica deterdženta za suđe, odmah nakon uporabe.
- Posuda, poklopac i mjerni čep mogu se prati u perilici posuđa, ali brtva ne smije ići u perilicu posuđa.
- Učestalim pranjem u perilici posuđa može doći do oštećenja na površini posude.
- Za jednostavno čišćenje, možete koristiti program za čišćenje („Clean program"): Stavite 150ml vode i 1 kap deterdženta za pranje posuđa u posudu. Blender radi pri različitim brzinama koje se izmjenjuju tijekom otprilike 1 minute i 30 sekundi.

ŠTO UČINITI AKO UREĐAJ NE RADI?

Problemi	Uzroci	Rješenja
Uređaj ne radi	Utikač nije priključen.	Priključite uređaj u utičnicu napona koji je naveden na nazivnoj pločici uređaja.
	Posuda blendera nije ispravno postavljena na kućište motora.	Provjerite je li posuda blendera dobro postavljena na kućište motora odnosno onako kako je objašnjeno u uputama.
	Sklopka za napajanje je u položaju OFF.	Slijedite upute za pokretanje uređaja.
	U slučaju softverske greške.	Isključite uređaj iz struje, pričekajte nekoliko minuta i onda ga opet priključite.
Uređaj je prestao raditi tijekom uporabe	Preopterećenje	Slijedite upute u odjeljku Preopterećenje.
	Silikonska brtva nije na mjestu ili nije ispravno postavljena.	Postavite silikonsku brtvu na njezino mjesto na kućištu motora.
Prejake vibracije	Proizvod nije postavljen na ravnu površinu.	Postavite uređaj na ravnu površinu.
	Obujam sastojaka je prevelik.	Smanjite količinu sastojaka koju obrađujete.
	Silikonska brtva nije na mjestu ili nije ispravno postavljena.	Postavite silikonsku brtvu na njezino mjesto na kućištu motora.
Curenje u području poklopca	Obujam sastojaka je prevelik.	Smanjite količinu sastojaka koju obrađujete.
	Poklopac nije ispravno postavljen	Ispravno postavite poklopac na posudu blendera.
Curenje ispod dna posude	Smanjenje vodonepropusnosti uređaja	Oprez: oštrice nisu odvojive. Obratite se službi za korisnike, kontaktni podaci nalaze se u jamstvenom listu.
Oštrice se teško okreću	Preveliki ili pretvrdi komadi hrane.	Smanjite veličinu ili količinu sastojaka koje obrađujete.
	Izmiksana tekućina je prevruća i silikonska brtva se deformirala.	Zamijenite brtvu.

SEADME KIRJELDUS

***A1.** Mõõtetops
***A2.** Kaas
***A3.** Kann
***B1.** Mõõtetops
***B2.** Kaas
***B3.** Kann
C. Eemaldatav silikoontihend
D. Mootoriosa
***E.** Tõukur kannule A
***F.** Tõukur kannule B
G. Toitenupp
H. Ekraan
I. Käivitusnupp
J. Aja seaded
K. Kiiruse seaded 1-10
L. Smuuti programm
M. Kuuma supi programm
N. Pähklite programm
O. Impulsi nupp
P. Jää purustamise programm
Q. Šerbeti programm
R. Automaatpuhastuse programm

LCD ekraanil:
"H" tähistab viimast ja kõrgeimat kiirust (10)

TÄHELEPANU: ohutusabinõud kuuluvad seadme juurde. Lugege need enne uue seadme esmakordset kasutamist hoolikalt läbi. Hoidke neid hiljem kasutamiseks hõlpsasti leitavas kohas.

Hoiatus!
Seade käivitub ainult siis, kui kann on mootoriosale (D) õigesti asetatud.

ET

ENNE SEADME ESMAKORDSET KASUTAMIST

- Enne seadme esmakordset kasutamist peske toiduga kokku puutuvaid osasid (kann, kaas ja mõõtekork) käsitsi sooja seebiveega, välja arvatud mootoriosa.

TÄHELEPANU: ÄRGE KASTKE MOOTORIOSA/JUHTPANEELI VEE SISSE EGA PANGE SEDA VEE VÕI MUU VEDELIKU SISSE. Puhastage niiske lapiga ja kuivatage ettevaatlikult

HOIATUS: Terad on väga teravad ja ei ole eemaldatavad.

- Veenduge, et enne seadme kasutamsit on kõik pakkematerjalid eemaldatud.
- Ärge kasutage blenderit, kui kaas ei ole oma kohal.

SEADME KASUTAMINE

- Paigutage seade tasasele, kindlale ja kuumakindlale pinnale, mis on eemal soojusallikatest ja kuhu ei pritsi vett.
- Veenduge, et silikoontihend on mootoriosa peal omal kohal. Asetage kann korrektselt mootoriosale.
- Lisage toiduained kokkupandud kannu (A või B), ületamata seejuures näidatud maksimumtaset: 2 L. Vahutava toidu puhul on soovitav täita kann poole mahuni (1 l).
- Pärast kuuma supi valmistamist oodake, kuni kann kahe retsepti vahel maha jahtub.
- Enamiku retseptide vedelikuks segamiseks piisab vähem kui 3 minutist segamisest.

- Lukustage kaas (A2 või B2) kannu külge (A3 või B3). Asetage mõõtetops (A1 või B1) kaane sisse (A2 või B2) ja lukustage see keerates.
- Koostisosade lisamiseks segamise ajal eemaldage mõõtekork kaanelt ja lisage koostisosad läbi lisamisava. Olge teadlik pritsmete ohust.
- Ühendage blender vooluvõrguga ja vajutage toitenupule (G) seadme paremas allosas. Toode teeb piiksu ja ekraan helendab halli värviga.
- Vajutage Start nupule ja ekraan helendab sinise värviga.
- Valige oma programm või käsitsi seaded (aeg ja kiirus) nig vajutage Start nupule. Oodake, kuni blender automaatselt peatub. Kui te soovite blenderi seisata enne programmi automaatset lõppemist, vajutage Start nupule.
- Ärge raputage mootoriosa ega kannu blenderi kasutamise ajal.
- Kui te kasutate lükkajat või mõõtekorki, hoidke kannu käepidemest kinni, et vältida kannu kukkumist.
- Kui blender on kasutusel, ärge kasutage mingeid muid lisatarvikuid peale lükkaja, et vältida kannu kahjustamist.
- Ekraani välja lülitamiseks vajutage nupule ⏻.

HOIATUS: Pärast blenderi ühte maksimaalse tööajaga tsüklit laske blenderil enne selle uuesti kasutamist üks minut seista.
Pärast blenderi kasutamist maksimaalselt kahe tsükli vältel seisake seade ja laske tal ümbritseva keskkonna temperatuurini jahtuda (kulub umbes 2 tundi).
Ärge uputage tõukurit üle 80 ° C vedelikku.
Tõukur on mõeldud selleks, et lükata koostisaineid, et terasid täpselt liigutada. Kuuma toidu valmistamisel ei tohi seda kunagi järjestikku kasutada.

Ülekoormuskaitse
Seade on varustatud ülekoormuskaitsega. See hoiab ära mootori kahjustumise ülekoormuse tõttu.
Kui seade lülitub töö ajal välja, jätkake järgmiselt:

- Lülitage seade toitenupust välja, ühendage elektrivõrgust lahti ja laske maha jahtuda umbes 15-20 minutit.
- Ühendage seade toitevõrguga ja jätkake segamist.

6 programmi:

Smuuti: Blender töötab erinevatel vahelduvatel kiirustel umbes 1 minuti.

Jää purustamine: Lisage kannu maksimaalselt 8 jäätükki. Blender töötab impulsi-intervallidega umbes 1 minuti.

Kuum supp: soojendab ja segab eelnevalt küpsetatud juurvilju ja leent tänu terade kiirusele.

Šerbett: Blender töötab 6. kiirusel umbes 1 minuti.

Pähklid: Blender töötab erinevatel muutuvatel kiirustel umbes 2 minutit.

Automaatpuhastus: Kannmikser töötab vahelduva kiirusega umbes 1 min 30 sek.

- Impulsi-nuppu saab ikkagi kasutada, kui ükski programm ei tööta.

RETSEPTID

- **Porgandisupp:** 800 g eelküpsetatud porgandeid ja 1,2 l vett 3 min vältel.
- **Smuuti :** 250 g koorimata rohelisi õunu + 150 g sellerit + 125 g kiivit + 180 g pirni + 40 g spinatit + 225 ml vett +50 g jääkuubikuid.
- **Jääkuubikud :** 8 tavalist jääkuubikut.
- **Kuum supp :** 450 ml kanaleent + 120 g koort +300 g suvikõrvitsat + 100 g porgandeid + 50 g sellerit+ 30 g rohelist pipart. Juurviljad peavad olema eelküpsetatud.
- **Šerbett (maasika vesijäätis):** 450 g külmutatud maasikaid + 240 ml piima + 130 g peensuhkrut. Jahutage sügavkülmikus kuni tahkumiseni.
- **Pähklivõi :** 250 g soolamata maapähkleid + 40 g purustatud mandleid + 100 g pekaanpähkleid.

HOIATUS: Kõvad toiduained võivad kriimustada kannu sisekülgi, kuid see ei mõjuta seadme tõhusust.
Külmutatud toiduained peavad olema pähklist väiksemad.
Ärge lisage üle 80 °C kuuma vedelikku, sest see võib auru kogunemise tõttu seadmest välja pursata.

PÄRAST SEADME KASUTAMIST

- Vajutage toitenupule ja ühendage seade elektrivõrgust lahti.
- Tühjendage kann, see ei ole mõeldud toidu säilitamiseks külmikus või sügavkülmas.
- Mootoriosa puhastamiseks kasutage niisket lappi. Kuivatage seda ettevaatlikult.
- **Ärge kunagi kastke mootoriosa vette.**
- Hõlpsaks puhastamiseks peske eemaldatavaid osasid vees koos mõne tilga nõudepesuvahendiga kohe pärast kasutamist.
- Kannu, kaant ja mõõtekorki võib pesta nõudepesumasinas, kuid tihendeid ei tohi nõudepesumasinasse panna!
- Sagedane nõudepesumasinas pesemine tekitab kannu pinna kahjustumise riski.
- Lihtsaks puhastamiseks võite kasutada “Puhastusprogrammi”:

Pange kannu 150 ml vett ja 1 tilk nõudepesuvahendit. Blender töötab erinevate muutuvate kiirustega umbes 1 minut ja 30 sekundit.

MIDA TEHA, KUI SEADE EI TÖÖTA?

Probleemid	Põhjused	Lahendused
Seade ei tööta	Toitejuhe ei ole elektrivõrguga ühendatud.	Ühendage seade pistikupesaga, millel on sama pinge, mis on märgitud seadme nimeplaadile.
	Blenderi kann ei paikne mootoriosal korrektselt.	Kontrollige, et blenderi kann paikneb mootoriosal õigesti, nii nagu juhistes selgitatud.
	Toitelüliti on asendis OFF (VÄLJAS).	Järgige seadme käivitamiseks juhiseid.
	Tarkvara vea korral.	Ühendage seade elektrivõrgust lahti, oodake mõned minutid ja ühendage uuesti elektrivõrguga.
Seade jäi kasutamise ajal seisma	Ülekoormus	Järgige Ülekoormuse peatükis antud juhiseid.
	Silikoontihend puudub või ei ole korrektselt paigaldatud.	Asetage silikoontihend korrektselt mootoriosale.
Tugev vibratsioon	Toode ei paikne tasasel pinnal.	Asetage seade tasasele pinnale.
	Toiduainete kogus on liiga suur.	Vähendage korraga töödeldavate toiduainete kogust.
	Silikoontihend puudub või ei ole korrektselt paigaldatud.	Asetage silikoontihend korrektselt mootoriosale.
Leke kaane alt	Toiduaineid on liiga suur kogus.	Vähendage korraga töödeldavate toiduainete kogust.
	Kaas ei ole õigesti paigaldatud.	Asetage kaas õigesti blenderi kannule.
Leke blenderi kannu põhjast	Seadme vedelikukindlus on kahjustunud	Hoiatus: terad ei ole eemaldatavad. Võtke ühendust klienditeenindusega, vaadake kontaktandmeid garantiivoldikust.
Terad ei pöörle vabalt	Toidutükid on liiga suured või liiga kõvad.	Vähendage korraga töödeldavate koostisosade kogust.
	Segatav vedelik on liiga kuum ja silikoontihendi kortsu ajanud.	Vahetage tihend uue tihendi vastu välja.

IERĪCES APRAKSTS

***A1.** Mērīšanas vāciņš
***A2.** Vāks
***A3.** Krūze
***B1.** Mērīšanas vāciņš
***B2.** Vāks
***B3.** Krūze
C. Noņemama silikona blīve
D. Motora bloks
***E.** Krūzes A pārtikas stūmējs
***F.** Krūzes B pārtikas stūmējs
G. Ieslēgšanas poga
H. Ekrāns
I. Iedarbināšanas poga
J. Laika iestatījumi
K. Ātruma iestatījumi 1-10
L. Smūtiju pagatavošanas programma
M. Karstās zupas pagatavošanas programma
N. Riekstu sviesta pagatavošanas programma
O. Impulsu poga
P. Ledus smalcināšanas programma
Q. Sorbeta pagatavošanas programma
R. Automātiskās tīrīšanas programma

Šķidro kristālu displejā (LCD):
"H" attēlo pēdējo un lielāko ātrumu (10)

UZMANĪBU: drošības pasākumu apraksts ir iekļauts ierīces komplektācijā. Pirms ierīces pirmās lietošanas rūpīgi izlasiet šo aprakstu. Glabājiet to vietā, kurā vēlāk varat to atrast un pārskatīt.

Brīdinājums:
Ierīci varēs iedarbināt tikai tad, kad krūze būs pareizi novietota uz motora bloka (D).

LV

PIRMS IERĪCES PIRMĀS LIETOŠANAS REIZES

- Pirms ierīces pirmās lietošanas reizes siltā ziepjūdenī ar rokām nomazgājiet detaļas, kas nonāk saskarē ar pārtikas produktiem (krūzi, vāku un mērtrauku), izņemot motora bloku.

UZMANĪBU: NEIEGREMDĒJIET MOTORA BLOKU/VADĪBAS PANELI ŪDENĪ VAI KĀDĀ CITĀ ŠĶIDRUMĀ. Tīriet to ar mitru drānu un rūpīgi nosusiniet.
UZMANĪBU: Asmeņi ir ļoti asi un nav noņemami.

- Pirms ierīces lietošanas pārliecinieties, vai ir noņemts viss iepakojums.
- Nedarbiniet maisītāju, ja vāks nav kārtīgi novietots.

IERĪCES LIETOŠANA

- Novietojiet ierīci uz līdzenas, stabilas, karstumizturīgas virsmas vietā, kur nav siltuma avotu un neizšļakstās ūdens.
- Pārliecinieties, ka uz motora bloka ir uzstādīta silikona blīve. Pareizi novietojiet krūzi uz motora bloka.
- Ieberiet krūzē (a vai b) sastāvdaļas, nepārsniedzot norādīto maksimālo līmeni: 2l. Ja sastāvdaļas ir putojošas, ieteicams piepildīt krūzi līdz pusei (1 l)
- Ja esat gatavojis karstu zupu, līdz otrās receptes gatavošanai ļaujiet krūzei atdzist.
- Lielākajā daļā recepšu šķidrumu sajaukšanai vajadzīgas mazāk nekā 3 minūtes.

- Uzlieciet krūzei (A3 vai B3) vāku (A2 vai B2). Uzlieciet mērīšanas vāciņu (A1 vai B1) paredzētajā vietā uz vāka (A2 vai B2) un nostipriniet to, pagriežot.
- Lai pievienotu sastāvdaļas jaukšanas laikā, izņemiet mērtrauku no vāka un pievienojiet sastāvdaļas caur padeves atveri. Nošļakstīšanās risks.
- Pieslēdziet maisītāju elektrotīklam un nospiediet ieslēgšanas/izslēgšanas pogu (G), kas atrodas ierīces apakšējā labajā pusē. Ierīce atskaņos skaņas signālu, un displejs izgaismosies pelēkā krāsāgaismojas pelēks.
- Nospiediet ieslēgšanas pogu, un displejs izgaismosies zilā krāsā.
- Izvēlieties programmu vai manuālos iestatījumus (laiku un ātrumu), un nospiediet ieslēgšanas pogu. Uzgaidiet, līdz maisītājs automātiski apstāsies. Ja vēlaties apturēt maisītāju pirms programmas automātiskas pabeigšanas, nospiediet ieslēgšanas pogu.
- Nekratiet motora bloku vai krūzi, kamēr maisītājs darbojas.
- Izmantojot bīdni vai mērtrauku, turiet krūzi aiz roktura, lai tā nenokristu.
- Lai nesabojātu krūzi maisītāja izmantošanas laikā, neizmantojiet citus piederumus, kā vien bīdni.
- Nospiediet ⏻, lai izslēgtu displeju.

UZMANĪBU:
Pēc maisītāja viena produktu maksimālās apstrādes darba cikla ļaujiet maisītājam vienu minūti atdzist un tikai tad turpiniet to lietot. Pēc diviem darba cikliem apturiet ierīci un ļaujiet tai atdzist istabas temperatūrā (tam vajadzīgas aptuveni 2 stundas).
Nemērkt pārtikas stūmēju šķidrumā, kas karstāks par 80 °C.
Pārtikas stūmējs ir paredzēts precīzai sastāvdaļu spiešanai uz asmeņiem. Gatavojot karstu masu, neizmantot pārtikas stūmēju nepārtraukti.

Aizsardzība pret pārslodzi
Ierīce ir aprīkota ar aizsardzības mehānismu pret pārslodzi. Tas neļauj pārslodzes dēļ radīt bojājumus motoram.
Ja ierīce izslēdzas darbināšanas laikā, rīkojieties šādi:
- izslēdziet ierīci, izmantojot ieslēgšanas pogu, atvienojiet to no strāvas un ļaujiet atdzist aptuveni 15–20 minūtes.
- no jauna pievienojiet ierīci strāvas padevei un atsāciet jaukšanu.

6 programmas:

Smūtiji: maisītājs darbojas pārmaiņus dažādos ātrumos aptuveni 1 minūti.

Ledus sasmalcināšana: krūzē ievietojiet ne vairāk kā 8 ledus gabaliņus. Maisītājs darbojas ar impulsveida intervāliem aptuveni 1 minūti.

Karsta zupa: pateicoties asmeņa ātrumam, uzsilda un sajauc iepriekš vārītus dārzeņus un buljonu.

Sorbets: maisītājs darbojas 6. ātrumā aptuveni 1 minūti.

Rieksti: blenderis strādā dažādos, mainīgos ātrumos aptuveni 2 minūtes.

Automātiskā tīrīšana: blenderis var darboties ar dažādiem ātrumiem apmēram 1 minūti un 30 sekundes.

- Impulsa pogu var izmantot arī tad, ja netiek palaista neviena programma.

RECEPTES

- **Burkānu zupa:** 800 g izvārītu burkānu un 1,2 l ūdens. Gatavo 3 minūtes.
- **Smūtijs:** 250 g zaļo ābolu ar mizu, 150 g seleriju, 125 g kivi, 180 g bumbieru, 40 g spinātu, 225 ml ūdens, 50 g ledus gabaliņu.
- **Ledus sasmalcināšana:** 8 parasti ledus gabaliņi.
- **Karsta zupa:** 450 ml vistas buljona, 120 g krējuma ar augstu tauku procentu, 300 g kabaču, 100 g burkānu, 50 g seleriju, 30 g zaļā paprika: dārzeņiem jābūt iepriekš izvārītiem.
- **Sorbets (zemeņu ledus):** 450 g saldētu zemeņu, 240 ml piena, 130 g pūdercukura. Atdzesējiet saldētavā, līdz masa ir stingra.
- **Riekstu sviests:** 250 g nesālītu zemesriekstu, 40 g mandeļu skaidiņu, 100 g pekanriekstu.

BRĪDINĀJUMS: cieti produkti var saskrāpēt krūzes iekšpusi, taču tas neietekmē ierīces darbību. Saldētiem produktiem jābūt izmērā mazākiem par valriekstu. Neiepildiet šķidrumu, kura temperatūra it augstāka par 80 C, jo šķidrums var izkļūt no ierīces uzkrātā tvaika dēļ.

PĒC IERĪCES LIETOŠANAS

- Nospiediet ieslēgšanas/izslēgšanas pogu un atvienojiet ierīci no elektrotīkla.
- Iztukšojiet krūzi, jo tā nav paredzēta ēdiena uzglabāšanai ledusskapī vai saldētavā.
- Tīriet motora bloku (A) ar mitru drānu. Rūpīgi nosusiniet.
- **Nekādā gadījumā neiegremdējiet motora bloku ūdenī.**
- Lai atvieglotu tīrīšanu, uzreiz pēc ierīces lietošanas nomazgājiet noņemamās daļas ūdenī, pievienojot nedaudz mazgājamā līdzekļa.
- Krūzi, vāku un mērtrauku var mazgāt trauku mazgājamā mašīnā, bet blīve nedrīkst nonākt trauku mazgājamajā mašīnā.
- Bieža krūzes mazgāšana trauku mazgājamā mašīnā var sabojāt tās virsmu.
- Lai atvieglotu tīrīšanu, var izmantot "Tīrīšanas programmu":
  ielejiet 150 ml ūdens un 1 pilienu mazgājamā līdzekļa krūzē. Maisītājs darbojas pārmaiņus dažādos ātrumos aptuveni 1 minūti 30 sekundes.

KO DARĪT, JA IERĪCE NEDARBOJAS?

Problēmas	Iemesli	Risinājumi
Ierīce nedarbojas.	Ierīce nav pieslēgta elektrotīklam.	Pieslēdziet ierīci elektrotīklam, kura sprieguma parametri atbilst ierīces datu plāksnītē norādītajiem.
	Maisītāja krūze nav pareizi novietota uz motora bloka.	Pārbaudiet, vai maisītāja krūze ir pareizi novietota uz motora bloka, kā norādīts instrukcijās.
	Ieslēgšanas/izslēgšanas slēdzis ir pozīcijā OFF.	Lai iedarbinātu ierīci, sekojiet instrukcijām.
	Radusies programmatūras kļūda.	Atvienojiet ierīci no kontaktligzdas, pāris minūtes pagaidiet un pievienojiet to no jauna.
Ierīce apstājusies darbības laikā.	Pārslodze	Sekojiet nodaļā "Pārslodze" norādītajām instrukcijām.
	Nav silikona blīves, vai tā nav pareizi ievietota.	Pareizi ievietojiet silikona blīvi uz motora bloka.
Pārmērīga vibrācija.	Ierīce nav novietota uz līdzenas virsmas.	Novietojiet ierīci uz līdzenas virsmas.
	Pārāk liels sastāvdaļu daudzums.	Samaziniet apstrādājamo sastāvdaļu daudzumu.
	Nav silikona blīves vai tā nav pareizi ievietota.	Pareizi ievietojiet silikona blīvi uz motora bloka.
Noplūde no vāka	Pārāk liels sastāvdaļu daudzums.	Samaziniet apstrādājamo sastāvdaļu daudzumu.
	Vāks nav pareizi novietots	Novietojiet vāku pareizi uz maisītāja krūzes.
Noplūde no maisītāja krūzes apakšas	Ierīces ūdensnecaurlaidības bojājums	Brīdinājums: asmeņus nevar noņemt. Sazinieties ar servisa dienestu, kontaktinformāciju meklējiet uz garantijas talona.
Asmeņi nerotē brīvi.	Pārāk lieli vai pārāk cieti produktu gabali.	Samaziniet apstrādājamo sastāvdaļu lielumu vai daudzumu.
	Maisītājā esošais šķidrums ir pārāk karsts, radot silikona blīves bojājumus.	Nomainiet silikona blīvi.

PRIETAISO APRAŠYMAS

***A1.** Matavimo dangtelis
***A2.** Dangtelis
***A3.** Ąsotis
***B1.** Matavimo dangtelis
***B2.** Dangtelis
***B3.** Ąsotis
C. Nuimamas silikoninis tarpiklis
D. Variklio blokas
***E.** A ąsočio stumtuvas
***F.** B ąsočio stumtuvas
G. Maitinimo įtampos mygtukas
H. Ekranas
I. Paleidimo mygtukas
J. Laiko nustatymas
K. Greičio nustatymas 1–10
L. Tirštojo kokteilio programa
M. Karštos sriubos programa
N. Riešutų programa
O. Impulsų mygtukas
P. Ledukų smulkinimo programa
Q. Sorbeto programa
R. Automatinio plovimo programa

Skystųjų kristalų ekrane:
"H" nurodo paskutinį – didžiausią – greitį (10)

ATSARGIAI! Saugos įspėjimai sudaro prietaiso dalį. Prieš pradėdami naudoti savo naują prietaisą atidžiai juos perskaitykite. Laikykite saugos įspėjimus ten, kur galėtumėte vėliau juos rasti ir perskaityti.

Įspėjimas.
Prietaisas ims veikti tik tada, jei ąsotis bus tinkamai padėtas ant variklio bloko (D).

PRIEŠ NAUDODAMI PRIETAISĄ PIRMĄ KARTĄ

LT

- Prieš naudodami prietaisą pirmą kartą, šiltu muiluotu vandeniu rankomis nuplaukite tas dalis, kurios liečiasi su maistu (ąsotį, dangtį ir matavimo gaubtelį), išskyrus variklio bloką.

DĖMESIO! VARIKLIO BLOKO ARBA VALDYMO SKYDELIO NEMERKITE Į VANDENĮ IR NEKIŠKITE PO VANDENIU AR KITU SKYSČIU. Nuvalykite jį drėgna šluoste ir kruopščiai nusausinkite

ATSARGIAI! Mentės yra itin aštrios ir nenuimamos.

- Prieš dirbdami su prietaisu įsitikinkite, kad visa pakuotė nuimta.
- Nedirbkite trintuvu, jei neuždėtas dangtis.

PRIETAISO NAUDOJIMAS

- Padėkite prietaisą ant lygaus, stabilaus, karščiui atsparaus paviršiaus, toliau nuo karščio ir tykštančio vandens šaltinių.
- Įsitikinkite, kad silikoninis tarpiklis yra uždėtas ant variklio bloko. Tinkamai uždėkite ąsotį ant variklio bloko.
- Sudėkite ingredientus į surinktą ąsotį (A arba B), neviršydami nurodyto maksimalaus lygio (2 l). Gaminant putojantį maistą, rekomenduojama ąsotį pripildyti iki pusės (1 l).
- Pagaminę karštą sriubą, palaukite, kol ąsotis atvės, ir tada galite gaminti kitą patiekalą.
- Gaminant daugelį patiekalų, skysčius plakti pakanka mažiau nei 3 minutes.

- Užfiksuokite dangtelį (A2 arba B2) ant ąsočio (A3 arba B3). Matavimo dangtelį (A1 arba B1) uždėkite ant dangtelio (A2 arba B2) ir pasukite, kad užsifiksuotų.
- Jei norite trindami pridėti ingredientų, nuimkite matavimo gaubtelį nuo dangčio ir dėkite ingredientus per tiektuvo skylę. Neapsitaškykite.
- Įkiškite trintuvo kištuką ir paspauskite maitinimo mygtuką (G) prietaiso apačioje, dešinėje pusėje. Gaminys supypsi ir ekranas nušvinta pilkai.
- Paspauskite įjungimo mygtuką ir ekranas nušvis mėlynai.
- Pasirinkite programą arba rankines nuostatas (laiką ir greitį) ir paspauskite įjungimo mygtuką. Palaukite, kol trintuvas sustos automatiškai. Jei norite sustabdyti trintuvą prieš programai pasibaigiant automatiškai, paspausite įjungimo mygtuką.
- Trintuvui veikiant nekratykite variklio bloko ar ąsočio.
- Naudodami stūmiklį arba matavimo gaubtelį, ąsotį laikykite už rankenos, kad jis nenukristų.
- Trintuvui veikiant nenaudokite jokio priedo, išskyrus stūmiklį, kad nepažeistumėte ąsočio.
- Jei norite išjungti ekraną, paspauskite ⏻.

ATSARGIAI! Trintuvui padirbus vieną maksimalų ciklą, leiskite jam 1 minutę pailsėti, prieš dirbdami toliau.
Trintuvui padirbus daugiausia du ciklus, sustabdykite prietaisą ir leiskite atvėsti aplinkos temperatūroje (maždaug 2 valandas).
Nemerkite stumtuvo į skystį, kurio temperatūra viršija 80 °C.
Stumtuvas skirtas ingredientams stumti prie peilių, kai to reikia. Niekada nenaudokite jo nuolat, kai gaminate karštą patiekalą.

Apsauga nuo perkrovos
Prietaisas turi apsaugą nuo perkrovos. Ji neleidžia varikliui sugesti nuo per didelio krūvio.
Jei dirbdamas prietaisas išsijungia, atlikite šiuos veiksmus:
- Išjunkite prietaisą maitinimo mygtuku, ištraukite kištuką ir palikite atvėsti maždaug 15–20 minučių.
- Vėl įjunkite prietaisą į elektros tinklą ir toliau trinkite.

6 programos:

Kokteilis: trintuvas veikia įvairiais greičiais pakaitomis maždaug 1 minutę.

Ledo smulkinimas: į ąsotį dėkite daugiausia 8 ledo kubelius. Trintuvas veikia impulso intervalais maždaug 1 minutę.

Karšta sriuba: pašildo ir greitai besisukančiomis mentėmis sutrina virtas daržoves su sultiniu.

Šerbetas: trintuvas veikia 6 greičiu maždaug 1 minutę.

Riešutai: trintuvas veikia įvairiais greičiais pakaitomis maždaug 2 minutes.

Automatinis plovimas: trintuvas apie 1,5 minutės veikia įvairiu kintamu greičiu.

- Impulso mygtuką galima naudoti ir neveikiant jokiai programai.

RECEPTAI

- **Morkų sriuba:** 800 g virtų morkų ir 1,2 l vandens, 3 min.
- **Kokteilis:** 250 g žaliųjų obuolių su žievele + 150 g salierų + 125 g kivių + 180 g kriaušių + 40 g špinatų + 225 ml vandens +50 g ledo kubelių.
- **Susmulkintas ledas:** 8 įprasti ledo kubeliai.
- **Karšta sriuba:** 450 ml vištienos sultinio + 120 g tirštos grietinėlės +300 g cukinijos + 100 g morkų + 50 g saliero + 30 g žaliojo pipiro. Daržovės turi būti iš anksto išvirtos.
- **Šerbetas (braškių ledai):** 450 g šaldytų braškių + 240 ml pieno + 130 g cukraus pudros. Šaldyti šaldiklyje, kol sustings.
- **Riešutų sviestas:** 250 g nesūdytų žemės riešutų + 40 g skaldytų migdolų + 100 g pekano riešutų.

ATSARGIAI! Kietas maistas gali palikti žymių ąsotyje, bet tai nemažina prietaiso veiksmingumo.
Šaldytas maistas turi būti mažesnis už graikinį riešutą.
Nepilkite karštesnio nei 80 °C skysčio, nes jis gali išsiveržti iš prietaiso, staigiai susidarius garams.

PASINAUDOJĘ PRIETAISU

- Paspauskite maitinimo mygtuką ir ištraukite prietaiso kištuką.
- Išpilkite paruoštą maistą, ąsotis neskirtas jam laikyti šaldytuve ar šaldiklyje.
- Drėgna šluoste nuvalykite variklio bloką. Kruopščiai nusausinkite.
- **Niekada nenardinkite variklio bloko į vandenį.**
- Lengva valyti: iškart po naudojimo nuimamas dalis nuplaukite vandeniu su keliais lašais indų plovimo skysčio.
- Ąsotį, dangtį ir matavimo gaubtelį galima plauti indaplove, bet tarpiklio į indaplovę dėti negalima.
- Dažnai plaunant indaplove galima pažeisti ąsočio paviršių.
- Lengva valyti: galite naudoti plovimo programą.
  Įpilkite į ąsotį 150 ml vandens ir 1 lašą indų plovimo skysčio. Trintuvas veikia įvairiais greičiais pakaitomis maždaug 1 min. 30 sek.

KĄ DARYTI, JEIGU JŪSŲ PRIETAISAS NEVEIKIA?

Problemos	Priežastys	Sprendimai
Prietaisas neveikia	Kištukas neįkištas.	Įjunkite prietaisą į prietaiso techninių duomenų plokštelėje nurodytos įtampos elektros lizdą.
	Trintuvo ąsotis netinkamai uždėtas ant variklio bloko.	Patikrinkite, kad trintuvo ąsotis būtų tinkamai uždėtas ant variklio bloko, kaip paaiškinta instrukcijose.
	Maitinimo jungiklis yra padėtyje OFF.	Įjunkite prietaisą laikydamiesi instrukcijų.
	Programinės įrangos klaida.	Ištraukite prietaiso kištuką, palaukite kelias minutes ir vėl įkiškite.
Prietaisas nustojo veikti	Perkrova	Laikykitės skyriuje „Perkrova“ pateiktų instrukcijų.
	Nėra silikoninio tarpiklio arba jis netinkamai įdėtas.	Tinkamai uždėkite silikoninį tarpiklį ant variklio bloko.
Perteklinė vibracija	Gaminys padėtas ant nelygaus paviršiaus.	Pastatykite prietaisą ant lygaus paviršiaus.
	Per didelis ingredientų kiekis.	Sumažinkite apdorojamų ingredientų kiekį.
	Nėra silikoninio tarpiklio arba jis netinkamai įdėtas.	Tinkamai uždėkite silikoninį tarpiklį ant variklio bloko.
Pro dangtį bėga skystis	Per didelis ingredientų kiekis.	Sumažinkite apdorojamų ingredientų kiekį.
	Dangtis yra netinkamoje padėtyje	Tinkamai uždėkite dangtį ant trintuvo ąsočio.
Pro trintuvo ąsočio apačią bėga skystis	Pablogėjo prietaiso sandarumas	Atsargiai! Metės nenuimamos. Susisiekite su klientų aptarnavimo skyriumi, kontaktinę informaciją žr. garantijos lapelyje.
Mentės sunkiai sukasi	Įdėti maisto gabalėliai per dideli ar per kieti.	Sumažinkite apdorojamų ingredientų dydį arba kiekį.
	Maišomas skystis per karštas ir iškreipė silikoninį tarpiklį.	Pakeiskite tarpiklį nauju.

OPIS URZĄDZENIA

***A1.** Nakrętka pomiarowa
***A2.** Pokrywa
***A3.** Kielich
***B1.** Nakrętka pomiarowa
***B2.** Pokrywa
***B3.** Kielich
C. Zdejmowana uszczelka silikonowa
D. Silnik
***E.** Popychacz do kielicha A
***F.** Popychacz do kielicha B
G. Włącznik zasilania
H. Wyświetlacz
I. Przycisk start
J. Ustawianie czasu
K. Wybór prędkości 1- 10
L. Program smoothie
M. Program gorące zupy
N. Program orzechy
O. Przycisk praca pulsacyjna
P. Program kruszenie lodu
Q. Program sorbet
R. Program czyszczenie automatyczne

Na wyświetlaczu LCD:
"H" odpowiada ostatniej i największej prędkości (10)

UWAGA: niniejsze zalecenia bezpieczeństwa stanowią część urządzenia. Przed pierwszym użyciem należy uważnie je przeczytać. Zalecenia należy przechowywać w łatwo dostępnym miejscu, by móc później z nich skorzystać.

Ostrzeżenie:
Urządzenie uruchomi się dopiero, gdy kielich zostanie odpowiednio umieszczony na bloku silnika (D).

PRZED PIERWSZYM UŻYCIEM URZĄDZENIA

- Przed pierwszym użyciem urządzenia umyć ręcznie części mające kontakt z żywnością (kielich, pokrywę i miarkę kuchenną) ciepłą wodą z płynem do mycia naczyń. Nie myć bloku silnika.

UWAGA: NIE ZANURZAĆ BLOKU SILNIKA/PANELA KONTROLNEGO W WODZIE LUB INNYM PŁYNIE ANI NIE WKŁADAĆ POD BIEŻĄCĄ WODĘ. Przetrzeć wilgotną ściereczką i ostrożnie osuszyć
UWAGA: Noże są bardzo ostre i nie można ich wyjąć.

- Przed włączeniem urządzenia upewnić się, czy wszystkie części opakowania zostały usunięte.
- Ne używać blendera bez pokrywy.

UŻYWANIE URZĄDZENIA

- Postawić urządzenie na płaskiej, stabilnej, suchej i żaroodpornej powierzchni z dala od źródeł ciepła lub pryskającej wody.
- Upewnić się, że silikonowa uszczelka znajduje się na bloku silnika. Prawidłowo umieścić pojemnik na bloku silnika.
- Włóż składniki do zmontowanego dzbanka (A lub B) nie przekraczając maksymalnego wskazanego poziomu 2 l. W przypadku pienistych składników zaleca się napełniać pojemnik do połowy (1 l).

- Po przygotowaniu ciepłej zupy odczekać, aż kielich ostygnie przed ponownym wykorzystaniem.
- Do zmiksowania potraw ciekłych wystarczą mniej niż 3 minuty w przypadku większości przepisów.
- Zablokuj pokrywę (A2 lub B2) na dzbanku (A3 lub B3). Umieść nakrętkę pomiarową (A1 lub B1) na pokrywie (A2 lub B2) i dokręć ją.
- Aby dodać składniki w czasie miksowania, zdjąć miarkę z pokrywy i dodać składniki prze otwór podajnika. Należy pamiętać o ryzyku rozpryskiwania.
- Podłączyć blender do zasilania i nacisnąć przycisk zasilania (G) na dole urządzenia po prawej stronie. Rozlegnie się dźwięk, a ekran podświetli się na zielono.
- Nacisnąć przycisk uruchamiania, ekran podświetli się na niebiesko.
- Wybrać program lub ustawienia ręczne (czas i prędkość) i nacisnąć przycisk uruchamiania. Poczekać, aż blender zatrzyma się automatycznie. Aby zatrzymać blender przed automatycznym zakończeniem programu, nacisnąć przycisk uruchamiania.
- Nie potrząsać blokiem silnika ani kielichem, kiedy blender jest włączony.
- Podczas używania popychacza lub miarki kuchennej, trzymać pojemnik za uchwyt, aby uniknąć jego przewrócenia.
- Kiedy blender jest używany, nie używać innych akcesoriów niż popychacz, aby uniknąć uszkodzenia urządzenia.
- Nacisnąć (⏻), aby wyłączyć ekran.

UWAGA: Po uruchomieniu jednego cyklu w blenderze przez maksymalny czas uruchomienia urządzenia, wyłączyć blender na 1 minutę, a następnie uruchomić go ponownie.
Po używaniu blendera przez maksymalnie dwa cykle, wyłączyć urządzenie i pozostawić do ostygnięcia w temperaturze pokojowej (na około 2 godziny).
Nie zanurzać popychacza w płynie, którego temperatura przekracza 80° C.
Popychacz jest przeznaczony do popychania ostrzy od czasu do czasu. Nie należy go nigdy używać w sposób ciągły podczas przygotowywania przepisów wymagających wysokich temperatur.

Zabezpieczenie przed przepełnieniem
Urządzenie jest wyposażone w zabezpieczenie przed przepełnieniem. Pozwala ono uniknąć uszkodzenia silnika w wyniku przepełnienia.
Jeżeli urządzenie wyłączy się w czasie pracy, postępować następująco:
- wyłączyć urządzenie za pomocą przycisku zasilania, odłączyć od zasilania i pozostawić do ostygnięcia na ok. 15-20 minut.
- ponownie podłączyć urządzenie do zasilania i kontynuować miksowanie.

6 programów:

Smoothie: blender pracuje ze zmienną prędkością przez ok. 1 minutę.

Kruszenie lodu: włożyć maks. 8 kostek lodu do kielicha. Blender pracuje w trybie pulsacyjnym w odstępach trwających ok. 1 minutę.

Zupa: urządzenie podgrzewa i miksuje wcześniej ugotowane warzywa i bulion, wykorzystując prędkość noży.

Sorbet: blender pracuje z prędkością 6 przez ok. 1 minutę.

Orzechy: blender pracuje ze zmienną prędkością przez ok. 2 minuty.

Czyszczenie automatyczne: blender pracuje z różnymi prędkościami przez około 1,5 min.

- Przycisk trybu pulsacyjnego wciąż może być używany, jeżeli nie jest włączony żaden program.

PRZEPISY:

- **Zupa marchewkowa:** 800 g ugotowanej marchewki i 1,2 l wody przez 3 min.
- **Smoothie:** 250 g zielonych jabłek ze skórką + 150 g selera + 125 g kiwi + 180 g gruszek + 40 g szpinaku + 225 ml wody +50 g kostek lodu.
- **Kruszenie lodu:** 8 zwykłych kostek lodu.
- **Zupa:** 450 ml bulionu z kurczaka + 120 g śmietany + 300 g cukinii + 100 g marchwi + 50 g selera + 30 g zielonej papryki. Warzywa muszą być wcześniej ugotowane.
- **Sorbet (lody truskawkowe):** 450 g mrożonych truskawek + 240 ml mleka + 130 g cukru pudru. Zamrozić w zamrażalniku.
- **Masło orzechowe:** 250 g niesolonych orzeszków ziemnych + 40 g migdałów w płatkach + 100 g orzechów pecan.

UWAGA: twarde produkty mogą zostawiać ślady wewnątrz kielicha, lecz nie ma to wpływu na wydajność urządzenia.
Mrożone produkty muszą być mniejsze niż orzechy.
Nie dodawać płynów w temperaturze powyżej 80°C, ponieważ mogą rozpryskiwać się poza urządzenie ze względu na nagły wyrzut pary.

PO UŻYWANIU URZĄDZENIA

- Nacisnąć przycisk zasilania i odłączyć urządzenie od prądu.
- Opróżnić pojemnik, który nie jest przeznaczony do przechowywania żywności w lodówce lub zamrażarce.
- Do czyszczenia bloku silnika użyć wilgotnej ściereczki. Dokładnie osuszyć.
- **Nigdy nie zanurzać bloku silnika (a) w wodzie.**
- Aby ułatwić czyszczenie, bezpośrednio po użyciu umyć wyjmowane części w wodzie z kilkoma kroplami płynu do mycia naczyń.
- Pojemnik, pokrywę i miarkę kuchenną można myć w zmywarce, jednak uszczelka nie nadaje się do mycia w zmywarce.
- Częste mycie w zmywarce może uszkodzić powierzchnię pojemnika.
- Aby ułatwić mycie, można użyć programu „Program czyszczenia”:
  Wlać 150 ml wody i 1 kroplę płynu do mycia naczyć do pojemnika. Blender pracuje ze zmienną prędkością przez ok. 1,30 min.

CO ZROBIĆ, GDY URZĄDZENIE NIE DZIAŁA?

Problemy	Przyczyny	Rozwiązania
Urządzenie nie działa	Wtyczka nie jest podłączona.	Podłączyć urządzenie do gniazda o takim samym napięciu, jakie zostało podane na tabliczce znamionowej urządzenia.
	Blender nie jest prawidłowo umieszczony na bloku silnika.	Sprawdzić, czy kielich jest prawidłowo umieszczony na bloku silnika, zgodnie z objaśnieniami w instrukcji.
	Przycisk zasilania jest w pozycji wyłączonej.	Postępować zgodnie z instrukcjami dotyczącymi uruchamiania urządzenia.
	W przypadku błędu oprogramowania.	Odłączyć urządzenie od zasilania, odczekać kilka minut i włączyć je ponownie.
Urządzenie wyłączyło się podczas pracy	Przepełnienie	Postępować zgodnie z instrukcjami w sekcji dotyczącej przepełnienia.
	Brakuje silikonowej uszczelki lub uszczelka nie jest prawidłowo założona.	Umieścić silikonową uszczelkę na blok silnika.
Nadmierne wibracje	Produkt nie jest umieszczony na płaskiej powierzchni.	Umieścić urządzenie na płaskiej powierzchni.
	Ilość składników jest zbyt duża.	Ograniczyć ilość składników.
	Brakuje silikonowej uszczelki lub uszczelka nie jest prawidłowo założona.	Umieścić silikonową uszczelkę na blok silnika.
Pokrywa przecieka	Ilość składników jest zbyt duża.	Ograniczyć ilość składników.
	Pokrywa nie jest prawidłowo umieszczona	Umieścić prawidłowo pokrywę na pojemniku blendera.
Przeciek w dolnej części pojemnika blendera	Utrata szczelności urządzenia	Uwaga: ostrza nie są wyjmowane. Skontaktować się z działem obsługi klienta, dane kontaktowe znajdują się w karcie gwarancyjnej.
Ostrza obracają się z trudem	Kawałki produktów są zbyt duże lub zbyt twarde.	Ograniczyć wielkość lub ilość składników.
	Miksowany płyn jest zbyt ciepły i odkształcił silikonową uszczelkę.	Wymienić uszczelkę.

BESCHRIJVING VAN HET APPARAAT

***A1.** Doseerdop
***A2.** Deksel
***A3.** Kan
***B1.** Doseerdop
***B2.** Deksel
***B3.** Kan
C. Afneembare siliconen pakking
D. Motoreenheid
***E.** Aanduwstaaf voor kan A
***F.** Aanduwstaaf voor kan B
G. Aan/Uit-knop
H. Scherm
I. Startknop
J. Tijdinstellingen
K. Snelheidsinstellingen 1- 10
L. Smoothieprogramma
M. Hete soepprogramma
N. Notenprogramma
O. Pulsknop
P. Ice crush programma
Q. Sorbetprogramma
R. Auto Clean programma

Op lcd-scherm:
"H" staat voor de laatste en hoogste snelheid (10)

OPGELET: de veiligheidsvoorschriften worden bij het apparaat geleverd. Lees deze voorschriften aandachtig door voordat u uw nieuwe apparaat voor het eerst gebruikt. Bewaar ze op een veilige plek, zodat u ze later als referentie kunt gebruiken.

Waarschuwing:
Het apparaat werkt alleen als de kan juist is geplaatst.

VOORDAT U UW APPARAAT VOOR HET EERST GEBRUIKT

- Voordat u uw apparaat voor de eerste keer gebruikt, moet u de onderdelen die in contact komen met voedsel (kan, deksel en vulstop) met de hand wassen in warm zeepsop (met uitzondering van het motorblok).

OPGELET: de messen zijn vlijmscherp en kunnen niet worden verwijderd.

- Zorg ervoor dat al het verpakkingsmateriaal is verwijderd voordat u het apparaat gebruikt.
- Gebruik de blender niet zonder deksel.

NL

WERKEN MET HET APPARAAT

- Zet het apparaat op een vlakke ondergrond zodat de kan niet kan omvallen.
- Zorg dat de siliconen pakking op het motorblok is geplaatst. Positioneer de kan correct op het motorblok.
- Doe de ingrediënten in de in elkaar gezette kan (A of B) zonder het aangegeven maximum niveau te overschrijden: 2L. Het is raadzaam de kan maar voor de helft (1 liter) te vullen voor voedsel dat schuimt.
- Wacht na het maken van warme soep tot de kan is afgekoeld, voor u het volgende recept bereidt.
- Minder dan 3 minuten mixen is voor de meeste recepten genoeg om vloeistoffen te mengen.

- Maak de deksel (A2 of B2) vast op de kan (A3 of B3). Breng de doseerdop (A1 of B1) op de deksel (A2 of B2) aan en draai om het vast te zetten.
- Om ingrediënten toe te voegen tijdens het mengen, verwijdert u de vulstop van de deksel en voegt u ingrediënten toe via de vulopening. Houd rekening met spetters.
- Sluit de blender aan en druk op de aan-uitknop rechtsonder op het apparaat. Het product maakt een piepgeluid en het scherm licht grijs op.
- Druk op de startknop en het scherm licht blauw op.
- Selecteer uw programma of handmatige instellingen (tijd en snelheid) en druk op de startknop. Wacht tot de blender automatisch stopt. Als u de blender wilt stoppen voordat het programma automatisch wordt beëindigd, drukt u op de startknop.
- Schud het motorblok of de kan niet wanneer de blender wordt gebruikt.
- Als u de aanduwstaaf of vulstop gebruikt, moet u de kan bij de handgreep vastpakken zodat deze niet kan vallen.
- Wordt de blender gebruikt, gebruik dan geen andere accessoires dan de aanduwstaaf om beschadiging van de kan te voorkomen.
- Druk op ⏻ om het scherm uit te zetten.

OPMERKING: Het apparaat moet 1 minuut rusten na het voltooien van een cyclus waarbij het apparaat voor de maximale werktijd werd gebruikt. Daarna kan het apparaat weer maximaal één cyclus worden gebruikt. Dus nadat het apparaat maximaal 2 cycli is gebruikt, mag het apparaat niet worden gebruikt totdat het is afgekoeld tot de omgevingstemperatuur (ongeveer 2 uur afkoeltijd).
Dompel de aanduwstaaf niet onder in een vloeistof dat 80 °C overschrijdt. De aanduwstaaf is beoogd om te helpen de ingrediënten goed tegen de messen te duwen. Hij dient nooit voortdurend gebruikt te worden tijdens het bereiden van een warm gerecht.

Overbelastingsbeveiliging
Het apparaat is uitgerust met overbelastingsbeveiliging. Dit voorkomt dat de motor beschadigd raakt door overbelasting.
Als het apparaat uitschakelt wanneer het in gebruik is, ga dan als volgt te werk:
- Schakel het apparaat uit met de aan-uitknop, haal de stekker uit het stopcontact en laat ongeveer 15-20 minuten afkoelen.
- Steek de stekker weer in het stopcontact en ga door met mengen.

6 programma's

Smoothie: de blender werkt op verschillende snelheden die ongeveer 1 minuut lang worden afgewisseld.

IJscrush: doe maximaal 8 ijsklontjes in de kan. De blender werkt ongeveer 1 minuut lang in pulsintervallen.

Hete soep: verwarmt en mengt voorgekookte groenten en bouillon dankzij de snelheid van de messen.

Sorbet: de blender werkt ongeveer 1 minuut lang op snelheid 6.

Noten: de blender werkt op verschillende snelheden die ongeveer 2 minuten lang worden afgewisseld.

Auto Clean: De blender werkt ca. 1 min 30 seconden aan verschillende snelheden.

- Met de pulsknop kunnen er impulsen buiten de programma's worden toegepast.

RECEPTEN:

- **Wortelsoep:** 800 g voorgekookte wortels en 1,2 L water (3 min.)
- **Smoothie:** 250 g groene appels met schil + 150 g selderij + 125 g kiwi's + 180 g peren + 40 g spinazie + 225 ml water + 50 g ijsblokjes.
- **Gemalen ijs:** 8 gewone ijsblokjes.
- **Warme soep:** 450 ml kippenbouillon + 120 g volle room +300 g courgettes + 100 g wortels + 50 g selderij + 30 g groene paprika's. Groenten moeten worden voorgekookt.
- **Sorbet:** 450 g bevroren aardbeien + 240 ml melk + 130 g suiker.
- **Notenboter:** 250 g ongezouten pinda's + 40 g amandelschaafsel + 100 g pecannoten.

OPGELET: hard voedsel laat sporen na op de kan zonder de efficiëntie van het product te beïnvloeden. Bevroren voedsel moet kleiner zijn dan een noot.
Voeg geen vloeistoffen warmer dan 80°C toe.

NA HET WERKEN MET HET APPARAAT

- Druk op de aan-uitknop en haal de stekker uit het stopcontact.
- Leeg de inhoud van de kan; deze is niet bedoeld voor het bewaren van voedsel.
- Gebruik een vochtige doek om het motorblok te reinigen. Goed afdrogen.
- **Dompel het motorblok nooit onder in water.**
- U kunt de afneembare onderdelen eenvoudig reinigen in water met een paar druppels afwasmiddel, direct na gebruik.
- De kan, de deksel en de vulstop kunnen in de vaatwasmachine worden gereinigd, maar de pakking is niet vaatwasserbestendig.
- Regelmatig reinigen in de vaatwasmachine kan de oppervlakken beschadigen.
- Met het programma "Auto Clean" kunt u het apparaat eenvoudig reinigen: Doe 150 ml water en 1 druppel afwasmiddel in de kan. De blender werkt op verschillende snelheden die ongeveer 1,5 minuut lang worden afgewisseld.

WAT TE DOEN ALS JOUW APPARAAT NIET GOED WERKT?

Problemen	Oorzaken	Oplossingen
Apparaat werkt niet	De stekker zit niet in het stopcontact.	Sluit het apparaat aan op een stopcontact met dezelfde netspanning als aangegeven staat op het kenplaatje van het apparaat.
	De kan van de blender is niet juist op het motorblok geplaatst.	Controleer of de kan van de blender juist op het motorblok is geplaatst zoals beschreven in de gebruiksaanwijzing.
	De aan-uitknop staat op UIT.	Volg de instructies om uw apparaat aan te zetten.
	Een softwarefout.	Haal de stekker uit het stopcontact, wacht een paar minuten en sluit het apparaat weer aan.
Het apparaat is gestopt terwijl het werd gebruikt	Het apparaat is overbelast	Volg de instructies in § Overbelasting.
	De siliconen pakking ontbreekt of is niet juist geplaatst.	Plaats de siliconen pakking juist op het motorblok.
Overmatige trillingen	Het apparaat is niet op een vlakke ondergrond geplaatst.	Zet het apparaat op een vlakke ondergrond.
	Het volume van de ingrediënten is te groot.	Verminder de hoeveelheid verwerkte ingrediënten.
	De siliconen pakking ontbreekt of is niet juist geplaatst.	Plaats de siliconen pakking juist op het motorblok.
Lekkage langs de deksel	Het volume van de ingrediënten is te groot.	Verminder de hoeveelheid verwerkte ingrediënten.
	De deksel is niet goed geplaatst	Plaats de deksel juist op de kan van de blender.
Lekkage aan de onderkant van de kan	Waterdichtheid van het apparaat is afgenomen	Opgelet: de messen zijn niet uitneembaar. Neem contact op met de klantenservice, zie contactgegevens in het garantie-boekje.
De messen draaien niet makkelijk	De ingrediënten zijn te groot of te hard.	Maak de stukken kleiner of verminder de hoeveelheid verwerkte ingrediënten.
	De gemengde vloeistof was te warm en heeft de siliconen pakking vervormd.	Vervang de pakking door een nieuwe.

CİHAZ AÇIKLAMASI

***A1.** Ölçüm başlığı
***A2.** Kapak
***A3.** Sürahi
***B1.** Ölçüm başlığı
***B2.** Kapak
***B3.** Sürahi
C. Çıkarılabilir silikon conta
D. Motor ünitesi
***E.** Sürahi A için itici
***F.** Sürahi B için itici
G. Güç düğmesi
H. Ekran
I. Başlatma düğmesi
J. Süre ayarları
K. Hız ayarları 1- 10
L. Smoothie Programı
M. Sıcak Çorba Programı
N. Kuru Yemiş programı
O. Pulse Düğmesi
P. Buz Kırma Programı
Q. Sorbe Programı
R. Otomatik Temizleme Programı

LCD ekranda :
"H" sonuncu ve en yüksek hızı (10) belirtir

DİKKAT: Güvenlik önlemleri cihazın ayrılmaz bir parçasıdır. Cihazınızı ilk kez kullanmadan önce bu bilgileri dikkatle okuyun. Güvenlik talimatlarını daha sonra kolay ulaşabileceğiniz bir yerde bulundurun.

Uyarı:
Blender haznesi, motor ünitesine (D) doğru bir şekilde oturtulmadığı sürece cihaz çalışmayacaktır.

CİHAZINIZI İLK KEZ KULLANMADAN ÖNCE

- Cihazınızı ilk kez kullanmadan önce motor ünitesi hariç yiyeceklerle temas eden kısımları (blender haznesi, kapak, ölçme kapağı) elinizde ılık sabunlu suyla yıkayın.

DİKKAT: MOTOR ÜNİTESİNİ/KONTROL PANELİNİ SUYA DALDIRMAYIN VEYA SU YA DA HERHANGİ BİR AKAN SIVININ ALTINA KOYMAYIN. Nemli bir bezle temizleyin ve dikkatlice kurulayın

UYARI: Bıçaklar son derece keskindir ve çıkarılabilir değildir.

- Cihazı çalıştırmadan önce ambalajın tümüyle çıkarıldığından emin olun.
- Kapak yerine takılmadıysa blender'ı çalıştırmayın.

TR

CİHAZ KULLANIMI

- Ürünü düz, sabit, ısıya dayanıklı, ısı kaynaklarından uzak veya su sıçrama olasılığı olmayan bir yüzeye koyun.
- Silikon contanın motor ünitesinin üzerinde olduğundan emin olun. Blender haznesini motor ünitesinin üzerine doğru bir şekilde yerleştirin.
- Gösterilen maksimum seviyeyi aşmadan birleştirilen sürahiye (A veya B) malzemeleri ekleyin: 2L. Köpüren yiyecekler için haznenin (1 L) yarıya kadar doldurması önerilir.
- Sıcak çorba yaptıktan sonra bir sonraki tarif için haznenin soğumasını bekleyin.
- Tariflerin çoğunda sıvıları karıştırmak için 3 dakikadan az karıştırma yeterlidir.

- Kapağı (A2 veya B2) sürahiye (A3 veya B3) kilitleyin. Ölçüm başlığını (A1 veya B1) kapaktaki yerine (A2 veya B2) koyun ve döndürerek kilitleyin.
- Karıştırma sırasında malzeme eklemek için ölçme kapağını kapaktan çıkarın ve malzemeleri (besleme) ağzından ekleyin. Sıçrama tehlikesinden sakının.
- Blender'ın fişini takın ve cihazın sağ alt köşesindeki güç düğmesine (G) basın. Üründen bir bip sesi duyulur ve ekran gri renkte yanar.
- Çalıştırma düğmesine basıldığında ekran mavi renkte yanar.
- Kullanacağınız programı veya manüel ayarları (zaman ve hız) seçin ve çalıştırma düğmesine basın. Blender'ın otomatik olarak durmasını bekleyin. Programın otomatik olarak sonlanmasını beklemeden blender'ı durdurmak isterseniz çalıştırma düğmesine basın.
- Blender çalışır durumdayken motor ünitesini veya hazneyi sallamayın.
- İtici veya ölçme kapağını kullanırken düşmesini önlemek için hazneyi sapından tutun.
- Blender kullanımdayken haznenin hasar görmesini önlemek için iticiden başka herhangi bir aksesuar kullanmayın.
- Ekranı kapatmak için ⏻ kısmına basın.

UYARI: Blender'ı bir devirde maksimum işlem süresince çalıştırdıktan sonra tekrar çalıştırmadan önce 1 dakika bekleyin.
Blender'ı maksimum iki devir kullandıktan sonra cihazı durdurun ve ortam sıcaklığına soğumaya bırakın (yaklaşık 2 saat sürer).
İticiyi 80 ° C'nin üzerindeki sıcaklıklardaki sıvılara daldırmayın.
İtici malzemelerin bıçakları tam vaktinde itmesine yardımcı olmak için tasarlanmıştır. Sıcak bir tarifi hazırlarken asla sürekli olarak kullanılmamalıdır.

Aşırı yükleme koruması
Cihaz, aşırı yükleme koruması ile donatılmıştır. Bu, motorun aşırı yüklenmeyle hasar görmesini önler.
Cihaz çalışırken kapanırsa, aşağıdaki yönergeleri takip edin:
- Güç düğmesini kullanarak cihazı kapayın, fişten çıkarın ve yaklaşık 15-20 dakika soğumaya bırakın.
- Cihazı güç kaynağına bağlayın ve karıştırma işlemine devam edin.

6 program :

Smoothie : Blender yaklaşık olarak 1 dakika boyunca değişen çeşitli hızlarda çalışır.

Buz kırma : Hazneye maksimum 8 buz küpü koyun. Blender darbeli aralıklarla yaklaşık 1 dakika çalışır.

Sıcak çorba: Bıçak hızları sayesinde önceden pişirilmiş sebzeleri ve et suyunu karıştırıp yeniden ısıtır ve harmanlar.

Sorbe: Blender yaklaşık olarak 1 dakika boyunca hız 6'da çalışır.

Kuru yemiş : Blender yaklaşık olarak 2 dakika boyunca değişen çeşitli hızlarda çalışır.

Otomatik temizleme: Blender yaklaş. 1 dakika 30 saniye kadar çeşitli değişken hızlarda çalışır.

•Pulse, hiçbir program çalışmadığında da kullanılabilir.

TARİFLER:

- **Havuç çorbası :** 3 dakika kadar önceden pişirilen 800 g havuç ve 1.2 L su.
- **Smoothie :** 250 g kabuklu yeşil elma + 150 g kereviz + 125 g kivi + 180 g armut + 40 g ıspanak + 225 ml su + 50 g buz küpü.
- **Kırık buz :** 8 normal buz küpü.
- **Sıcak çorba :** 450 ml tavuk suyu + 120 g krema + 300 g kabak + 100 g havuç + 50 g kereviz + 30 g yeşil biber. sebzeler önceden pişirilmiş olmalıdır.
- **Sorbe (Çilekli Buz):** 450 g dondurulmuş çilek + 240 ml süt + 130 g pudra şekeri. Sertleşinceye kadar dondurucuda soğutun.
- **Fıstık ezmesi :** 250 g tuzsuz fıstık + 40 g rendelenmiş badem + 100 g pikan cevizi.

UYARI: Sert gıdalar haznenin iç kısmında iz bırakabilir, ancak bu cihazın verimliliğini etkilemez.
Dondurulmuş gıdalar bir ceviz büyüklüğünden daha küçük olmalıdır.
Ani bir buhar birikimi nedeniyle cihazdan dışarı atılabileceğinden 80 °C'nin üstünde sıcak sıvı ilave etmeyin.

CİHAZ KULLANIMINDAN SONRA

- Güç düğmesine basın ve cihazın fişini çekin.
- Hazırladığınız karışımı boşaltın, hazneyi yiyecekleri buzdolabında veya dondurucuda saklamak için kullanmayın.
- Motor ünitesini temizlemek için nemli bir bez kullanın. Dikkatlice kurulayın.
- **Motor ünitesini hiçbir zaman suya sokmayın.**
- Kolay temizleme için kullandıktan hemen sonra çıkarılabilen parçaları birkaç damla deterjan ile suda yıkayın.
- Hazne, kapak ve ölçme kapağı bulaşık makinesinde yıkanabilir, ancak conta bulaşık makinesine atılmamalıdır.
- Bulaşık makinesinde sık konulması haznenin yüzeyine zarar verebilir.
- Kolay temizleme için "Temizlik programını" kullanabilirsiniz :
  Hazneye 150 ml su ve 1 damla sıvı deterjan koyun. Blender yaklaşık olarak 1 dakika 30 saniye boyunca değişen çeşitli hızlarda çalışır.

CİHAZINIZ ÇALIŞMIYORSA NE YAPMANIZ GEREKİR ?

Sorunlar	Nedenler	Çözümler
Cihaz çalışmıyor	Fişi takılı değil.	Cihazı, ürün etiketi üzerinde belirtilen voltajla aynı voltaja sahip bir prize takın.
	Blender haznesi, motor ünitesinin üzerine doğru bir şekilde yerleştirilmemiş.	Blender haznesinin talimatlarda açıklandığı gibi motor ünitesine doğru bir şekilde yerleştirilmiş olup olmadığını kontrol edin.
	Güç anahtarı KAPALI konumda duruyor.	Cihazını başlatmak için talimatları izleyin.
	Yazılım hatası durumunda.	Cihazı fişten çekin, birkaç dakika bekleyin ve tekrar takın.
Cihaz kullanımdayken durdu	Fazla yükleme	Aşırı Yükleme bölümündeki talimatları uygulayın.
	Silikon conta eksik veya doğru yerleştirilmemiş.	Silikon contayı motor ünitesine doğru bir şekilde yerleştirin.
Aşırı titreşim var	Cihaz düz bir zemine yerleştirilmemiş.	Cihazınızı düz bir yüzeye yerleştirin.
	Malzemelerin hacmi çok fazla.	Kullanılan malzeme miktarını azaltın.
	Silikon conta eksik veya doğru yerleştirilmemiş.	Silikon contanın motor ünitesine doğru bir şekilde yerleştirin.
Kapakta sızıntı var	Malzemelerin hacmi çok fazla.	Kullanılan malzeme miktarını azaltın.
	Kapak tam kapatılmamış	Kapağı blender haznesine doğru bir şekilde yerleştirin.
Blender haznesinin altında sızıntı var	Cihazın su sızdırmazlığının bozulması	UYARI: bıçaklar çıkarılabilir değildir. Müşteri servisiyle iletişime geçin, garanti kitapçığındaki iletişim bilgilerine bakın.
Bıçaklar rahatça dönmüyor	Yiyecek parçaları çok büyük veya çok sert.	İşlem gören yiyecek miktarını veya boyutunu azaltın.
	Karıştırılan sıvı çok sıcak olduğu için silikon contanın biçimi bozuldu.	Contayı yenisiyle değiştirin.

DESCRIPCIÓN DEL APARATO

***A1.** Tapón de medición
***A2.** Tapa
***A3.** Jarra
***B1.** Tapón de medición
***B2.** Tapa
***B3.** Jarra
C. Junta extraíble de silicona
D. Motor
***E.** Empujador para la jarra A
***F.** Empujador para la jarra B
G. Botón de encendido
H. Pantalla
I. Botón de inicio
J. Ajuste del tiempo
K. Ajuste de velocidad 1- 10
L. Programa para smoothie
M. Programa para Sopa Caliente
N. Programa para Frutos Secos
O. Botón Pulsador
P. Programa para Picar Hielo
Q. Programa para Sorbetes
R. Programa de Autolimpieza

En la pantalla LCD:
"H" representa la última velocidad, que es la más alta (10)

ADVERTENCIA: las precauciones de seguridad forman parte del aparato. Léalas detenidamente antes de utilizar el aparato por primera vez. Guárdelas en un lugar al que pueda acudir para futuras consultas.

Advertencia:
El aparato solo puede funcionar si el jarro está colocado correctamente.

ANTES DE UTILIZAR EL APARATO POR PRIMERA VEZ

- Antes de utilizar el aparato por primera vez, lave a mano con agua jabonosa templada las piezas que entran en contacto con los alimentos (jarro, tapa y taza medidora), excepto el bloque motor.

CUIDADO: Las cuchillas son muy afiladas y no son extraíbles.

- Asegúrese de haber retirado todo el embalaje antes de utilizar el aparato.
- No utilice la batidora si la tapa no está colocada en su sitio.

USO DEL APARATO

- Coloque el aparato sobre una superficie plana para evitar que se caiga el jarro.
- Asegúrese de que la junta de silicona esté colocada en el bloque motor. Coloque correctamente el jarro sobre el bloque motor.
- Añada los ingredientes en la jarra (A o B) instalada sin exceder el nivel máximo indicado: 2l. Se recomienda llenar el jarro hasta la mitad (1L) para que los alimentos queden espumosos.
- Tras preparar sopa caliente, espere hasta que se enfríe el caldo entre 2 recetas.
- Para la mayoría de las recetas, basta con batir menos de 3 minutos para que se mezclen los líquidos.
- Cierre la tapa (A2 o B2) de la jarra (A3 o B3). Coloque el tapón de medición (A1 o B1) correctamente en la tapa (A2 o B2) y ciérrelo girándolo.

- Para ir añadiendo ingredientes al batir, extraiga la taza medidora de la tapa y añada los ingredientes a través de la chimenea. Tenga cuidado con las salpicaduras.
- Enchufe la batidora y pulse el botón de encendido en la parte inferior derecha del aparato. El aparato emite un pitido y se enciende la pantalla en color gris.
- Pulse el botón de inicio y la pantalla se encenderá en azul.
- Seleccione el programa o configure manualmente el tiempo y la velocidad, y pulse el botón de inicio. Espere a que la batidora se detenga automáticamente. Si desea detener la batidora antes de que el programa finalice automáticamente, pulse el botón de inicio.
- No sacuda el bloque motor ni el jarro cuando la batidora esté funcionando.
- Cuando utilice el empujador o la taza medidora, agarre el jarro por el asa para evitar que se caiga.
- Cuando la batidora esté funcionando no utilice ningún otro accesorio más que el empujador, para evitar alterar el jarro.
- Pulse el ⏻ para apagar la pantalla.

OBSERVACIÓN: La unidad necesita 1 minuto de reposo tras completar un ciclo si estuvo funcionando al máximo de tiempo de funcionamiento. Una vez transcurrido, la unidad puede volver a funcionar al máximo durante otro ciclo. Por tanto, tras funcionar al máximo durante 2 ciclos, la unidad debe dejar de funcionar hasta enfriarse a temperatura ambiente (aproximadamente 2 horas de enfriamiento).
No sumerja el empujador en un líquido que esté a más de 80 ˚C.
El empujador está diseñado para ayudar a que los ingredientes empujen las cuchillas de manera puntual. No debe usarse nunca de forma continua cuando se prepara una receta caliente.

Protección contra sobrecargas
El aparato está equipado con protección contra sobrecargas. Esto impide que se dañe el motor en caso de sobrecarga.
Si el aparato se apaga durante el funcionamiento, haga lo siguiente:

- Apague el aparato pulsando el botón de encendido, desenchúfelo y déjelo enfriar aproximadamente 15 o 20 minutos.
- Vuelva a conectar el aparato a la corriente y continúe batiendo.

6 Programas:

Batidos: La batidora funciona a varias velocidades, alternando, aproximadamente 1 minuto.

Picar hielo: Introduzca 8 cubitos de hielo en el jarro como máximo. La batidora funciona a intervalos de pulsación aproximadamente 1 minuto.

Sopa caliente: Recalienta y bate verduras previamente cocidas y caldo gracias a la velocidad de las cuchillas.

Sorbetes: La batidora funciona a velocidad 6 aproximadamente 1 minuto.

Frutos secos: La batidora funciona a varias velocidades, alternando, aproximadamente 2 minutos.

Autolimpieza: La batidora funciona sucesivamente a distintas velocidades durante aproximadamente 1 minuto y 30 segundos.

- El botón «pulse» permite realizar pulsaciones fuera de los programas.

RECETAS:

- **Sopa de zanahoria:** 800 g de zanahorias precocidas y 1,2 L de agua durante 3 min.
- **Batido:** 250 g de manzana verde con piel + 150 g de apio + 125 g de kiwi + 180 g de pera + 40 g de espinacas + 225 ml de agua + 50 g de cubitos de hielo.
- **Hielo picado:** 8 cubitos de hielo normales.
- **Sopa caliente:** 450 ml de caldo de pollo + 120 g de nata espesa + 300 g de calabacín + 100 g de zanahorias + 50 g de apio + 30 g de pimiento verde. Las verduras deben estar previamente cocidas.
- **Sorbete:** 450 g de fresas congeladas + 240 ml de leche + 130 g de azúcar.
- **Mantequilla de frutos secos:** 250 g de cacahuetes sin sal + 40 g de almendras laminadas + 100 g de nueces pecanas.

ADVERTENCIA: los alimentos duros dejan marcas en el jarro, lo que no altera la eficacia del aparato. Los alimentos congelados deben ser más pequeños que una nuez. No añada líquidos calientes a más de 80°C.

DESPUÉS DE USAR EL APARATO

- Pulse el botón de encendido y desenchufe el aparato.
- Vacíe el jarro de su contenido, ya que no está diseñado para almacenar o conservar la mezcla.
- Utilice un trapo húmedo para limpiar el bloque motor. Séquelo bien.
- No sumerja el bloque motor en agua.
- Para una limpieza fácil, lave las piezas extraíbles con agua y unas gotas de jabón inmediatamente después de su uso.
- El jarro, la tapa y la taza medidora se pueden lavar en el lavavajillas, pero la junta no es apta para lavavajillas.
- Si se lavan frecuentemente en el lavavajillas, se pueden dañar las superficies.
- Para una limpieza fácil, puede utilizar el «Programa de limpieza»: Ponga 150 ml de agua y 1 gota de jabón de lavavajillas en el jarro. La batidora funciona a varias velocidades, alternando, aproximadamente 1 min 30 segundos.

¿QUÉ HACER SI SU APARATO NO FUNCIONA?

Problemas	Causas	Soluciones
El aparato no funciona	El enchufe no está conectado.	Conecte el aparato a un enchufe con la misma tensión que se indica en la placa de características del aparato.
	El jarro de la batidora no está colocado correctamente sobre el bloque motor.	Compruebe que el jarro de la batidora esté correctamente colocado sobre el bloque motor como se explica en el manual.
	El interruptor está en posición de apagado.	Siga las indicaciones para encender el aparato.
	En caso de un error del software.	Desenchufe el aparato, espere unos minutos y vuelva a enchufarlo.
El aparato se detuvo cuando estaba funcionando	Sobrecarga.	Siga las instrucciones en la sección Sobrecarga.
	La junta de silicona no está en su sitio o no está colocada correctamente.	Coloque la junta de silicona correctamente en el bloque motor.
Vibración excesiva	El producto no está colocado sobre una superficie plana.	Coloque el aparato sobre una superficie plana.
	El volumen de los ingredientes es demasiado grande.	Reduzca la cantidad de ingredientes.
	La junta de silicona no está en su sitio o no está colocada correctamente.	Coloque la junta de silicona correctamente en el bloque motor.
Fugas a través de la tapa	El volumen de los ingredientes es demasiado grande.	Reduzca la cantidad de ingredientes.
	La tapa no está colocada correctamente.	Coloque la tapa correctamente en el jarro de la batidora.
Fugas por el fondo del jarro de la batidora	Deterioro de la hermeticidad del aparato.	Advertencia: las cuchillas no son extraíbles. Contacte con el servicio al cliente, consulte la información del folleto de garantía.
Las cuchillas no giran con facilidad	Los alimentos troceados son demasiado grandes o demasiado duros.	Reduzca el tamaño o la cantidad de ingredientes.
	El líquido batido está demasiado caliente y ha deformado la junta de silicona.	Sustituya la junta por una nueva.

ОПИС ПРИЛАДУ

***A1.** Мірний ковпачок
***A2.** Кришка
***A3.** Чаша
***B1.** Мірний ковпачок
***B2.** Кришка
***B3.** Чаша
C. Знімна силіконова прокладка
D. Моторний блок
***E.** Штовхач для чаші A
***F.** Штовхач для чаші B
G. Кнопка живлення
H. Дисплей
I. Кнопка запуску
J. Налаштування часу
K. Налаштування швидкості 1–10
L. Програма «Смузі»
M. Програма «Гарячий суп»
N. Програма «Горіхи»
O. Кнопка «Імпульсний режим»
P. Програма «Подрібнення льоду»
Q. Програма «Сорбет»
R. Програма «Автоочищення»

На РК-дисплеї:
"H" означає останню і найвищу швидкість (10)

УВАГА! Інструкції з техніки безпеки є частиною приладу. Уважно прочитайте їх перед першим використанням приладу. Зберігайте інструкції для подальшого використання.

Попередження:
Прилад працює, тільки якщо чаша правильно встановлена на моторному блоці (D).

ПЕРЕД ПЕРШИМ ВИКОРИСТАННЯМ ПРИЛАДУ

- Перед першим використанням приладу вручну помийте деталі, які контактують з продуктами харчування (чашу, кришку і мірний ковпачок) в теплій мильній воді. Не мийте моторний блок.

УВАГА! НЕ ЗАНУРЮЙТЕ МОТОРНИЙ БЛОК І ПАНЕЛЬ КЕРУВАННЯ У ВОДУ АБО БУДЬ-ЯКУ ІНШУ РІДИНУ. НЕ ПІДСТАВЛЯЙТЕ ЇХ ПІД СТРУМІНЬ ВОДИ (ІНШОЇ РІДИНИ). Протріть вологою ганчіркою і ретельно висушіть.

ЗАСТЕРЕЖЕННЯ. Леза дуже гострі і не знімні.

- Перед використанням приладу переконайтеся, що ви видалили всі пакувальні матеріали.
- Не користуйтеся приладом, якщо кришка не встановлена на місці.

UK

ВИКОРИСТАННЯ ПРИЛАДУ

- Встановіть прилад на жаротривку, рівну і стійку поверхню подалі від джерел тепла та бризок води.
- Переконайтеся, що силіконова прокладка встановлена на моторний блок. Правильно встановіть чашу на моторний блок.
- Покладіть продукти в чашу (A або B). Не перевищуйте максимальний рівень: 2 л. Для продуктів, що утворюють піну, рекомендується наповнювати тільки

половину чаші (1 л).
- Після приготування гарячого супу слід почекати, доки чаша охолоне, перш ніж готувати далі.
- Менше 3 хвилин роботи приладу достатньо, щоб змішати рідини для більшості рецептів.
- Зафіксуйте кришку (A2 або B2) на чаші (A3 або B3). Встановіть мірний ковпачок (A1 або B1) на кришку (A2 або B2) і зафіксуйте його, повернувши.
- Щоб додати продукти під час змішування, зніміть мірний ковпачок з кришки і додайте продукти через завантажувальний отвір. Остерігайтесь розбризкування.
- Підключіть блендер до мережі і натисніть на кнопку живлення (G) з нижнього правого боку приладу. Пролунає звуковий сигнал, і дисплей засвітиться сірим.
- Натисніть кнопку запуску. Дисплей засвітиться синім.
- Виберіть програму або налаштуйте прилад вручну (встановивши час і швидкість), потім натисніть кнопку запуску.
- Дочекайтесь автоматичної зупинки блендера. Якщо ви бажаєте зупинити блендер до закінчення автоматичної програми, натисніть кнопку запуску.
- Не трусіть моторний блок або чашу під час роботи приладу.
- При використанні штовхача або мірного ковпачка тримайте чашу за ручку, щоб вона не впала.
- Щоб не допустити пошкодження чаші, не використовуйте жодні інші аксесуари, окрім штовхача, для проштовхування продуктів.
- Натисніть на ⏻, щоб вимкнути дисплей.

ЗАСТЕРЕЖЕННЯ. Після кожного тривалого циклу змішування зробіть 1 хвилину перерви, перш ніж використовувати прилад далі.
Після тривалого використання блендера (максимум протягом двох циклів), зупиніть його і дайте охолонути до кімнатної температури(приблизно 2 години).
Не занурюйте штовхач у рідину температурою вище 80 °C.
Штовхач призначений для подачі продуктів безпосередньо на леза приладу. Не використовуйте його протягом всього часу роботи з гарячими продуктами.

Захист від перевантаження

Цей прилад має захист від перевантаження. Він не дозволяє пошкодити мотор при перевантаженні.
Якщо прилад відключається під час роботи, слід виконати наступні дії:
- Вимкніть прилад за допомогою кнопки живлення, вийміть штепсель з розетки і дайте приладу охолонути протягом 15–20 хвилин.
- Знову підключіть прилад до мережі живлення і почніть процес змішування.

6 програм:

Смузі. Блендер працює на змінній швидкості впродовж 1 хвилини.

Подрібнення льоду. Покладіть у чашу до 8 кубиків льоду. Блендер працює в імпульсному режимі впродовж 1 хвилини.

Гарячий суп. Завдяки швидкому обертанню лез прилад змішує готові овочі з бульйоном.

Сорбет. Блендер працює на швидкості 6 впродовж 1 хвилини.

Горіхи. Блендер працює на змінній швидкості впродовж 2 хвилин.

Автоочищення. Блендер працює на змінній швидкості впродовж 1 хвилини 30 секунд.

•Кнопкою імпульсного режиму можна користуватися в тому числі не обираючи автоматичну програму програми.

РЕЦЕПТИ

- **Морквяний суп:** 800 г вареної моркви і 1,2 л води впродовж 3 хвилин.
- **Смузі:** 250 г зелених яблук зі шкіркою, 150 г селери, 125 г ківі, 180 г горошку, 40 г шпинату, 225 мл води, 50 г кубиків льоду.
- **Подрібнений лід.:** 8 кубиків льоду.
- **Гарячий суп:** 450 мл курячого бульйону, 120 г жирних вершків, 300 г кабачків, 100 г моркви, 50 г селери, 30 г зеленого перцю. Овочі необхідно попередньо відварити.
- **Сорбет (полуничне морозиво):** 450 г замороженої полуниці, 240 г молока, 130 г цукрової пудри. Охолодити в морозильній камері до набуття щільної консистенції.
- **Горіхове масло:** 250 г несолоного арахісу, 40 г мигдальних пластівців, 100 г горіхів пекан.

ЗАСТЕРЕЖЕННЯ. Тверді продукти можуть подряпати внутрішню частину чаші, але це не впливає на ефективність роботи приладу.
Заморожені продукти повинні бути менше волоського горіху.
Не слід додавати гарячу рідину, температура якої вище 80 °C, оскільки вона може виплеснутися з приладу через раптове накопичення пари.

ПІСЛЯ ВИКОРИСТАННЯ ПРИЛАДУ

- Натисніть на кнопку живлення і вийміть штепсель з розетки.
- Спорожніть чашу, вона не призначена для зберігання продуктів у холодильнику або морозильній камері.
- Вологою ганчіркою протріть моторний блок. Ретельно висушіть.
- **Ніколи не занурюйте моторний блок у воду.**
- Для простого очищення помийте знімні частини у воді з додаванням кількох краплин рідини для миття посуду одразу після використання.
- Чашу, кришку і мірний ковпачок можна мити в посудомийній машині, але прокладку необхідно зняти.
- Часте миття в посудомийній машині може пошкодити поверхню чаші.
- Для легкого очищення можна використовувати програму "Автоочищення": налийте в чашу 150 мл води і додайте 1 краплю рідини для миття посуду. Блендер працює на змінній швидкості впродовж 1 хвилини 30 секунд.

ПОШУК І УСУНЕННЯ НЕСПРАВНОСТЕЙ

Несправності	Причини	Способи усунення
Прилад не працює.	Штепсель не підключений до мережі.	Підключіть прилад до розетки. Напруга мережі повинна відповідати напрузі, що вказана на паспортній табличці приладу.
	Чаша блендера неправильно встановлена на моторному блоці.	Перевірте правильне положення чаші блендера на моторному блоці відповідно до інструкції.
	Кнопка живлення встановлена в положення ВИМК.	Дотримуйтесь інструкцій щодо запуску вашого приладу.
	Помилка програмного забезпечення.	Відключіть прилад від мережі, почекайте кілька хвилин і знову вставте штепсель в розетку.
Прилад зупинився під час використання.	Перевантаження.	Дотримуйтесь інструкцій з розділу "Захист від перевантаження".
	Силіконова прокладка відсутня або встановлена неправильно.	Правильно встановіть силіконову прокладку на моторний блок.
Надмірна вібрація.	Прилад встановлений не на рівній поверхні.	Встановіть прилад на рівну поверхню.
	Занадто кількість продуктів.	Зменшіть кількість інгредієнтів.
	Силіконова прокладка відсутня або встановлена неправильно.	Правильно встановіть силіконову прокладку на моторний блок.
Протікання з кришки.	Занадто велика кількість продуктів.	Зменшіть кількість інгредієнтів.
	Кришка встановлена неправильно.	Правильно встановіть кришку на чаші блендера.
Протікає дно чаші блендера.	Погіршення водонепроникності приладу.	Обережно! Леза не знімні. Зверніться в авторизований сервісний центр, див. контактну інформацію в гарантійному талоні.
Леза важко обертаються.	Шматочки продуктів занадто великі або тверді.	Зменшіть розмір або кількість продуктів.
	Змішувана рідина занадто гаряча, і це пошкодило силіконову прокладку.	Замініть прокладку на нову.

รายละเอียดของเครื่องใช้ไฟฟ้า

*A1. ฝาตวง
*A2. ฝาปิด
*A3. โถปั่น
*B1. ฝาตวง
*B2. ฝาปิด
*B3. โถปั่น
C. ปะเก็นซิลิโคนแบบถอดได้
D. ชุดมอเตอร์
*E. ก้านคนส่วนผสมสำหรับโถปั่น A
*F. ก้านคนส่วนผสมสำหรับโถปั่น B
G. ปุ่มเปิด/ปิด
H. หน้าจอ
I. ปุ่มเริ่ม
J. ปุ่มตั้งเวลา
K. ปุ่มตั้งความเร็ว 1 - 10
L. โปรแกรมสมูทตี้
M. โปรแกรมซุปร้อน
N. โปรแกรมถั่ว
O. ระบบปั่นเป็นจังหวะ
P. โปรแกรมบดน้ำแข็ง
Q. โปรแกรมซอร์เบท
R. โปรแกรมทำความสะอาดอัตโนมัติ

ในหน้าจอ LCD “H” หมายถึง
ความเร็วระดับสุดท้ายและความเร็วสูงสุด ระดับ (10)

ระวัง: คู่มือความปลอดภัยถือเป็นส่วนหนึ่งของเครื่องใช้ไฟฟ้า ศึกษาข้อควรระวังเหล่านี้โดยละเอียดก่อนการใช้งานเครื่องใช้ไฟฟ้าใหม่ของคุณเป็นครั้งแรก โปรดเก็บรักษาข้อควรระวังนี้ไว้ในที่ที่คุณสามารถค้นหาและอ้างอิงได้ในภายหลัง

คำเตือน: เครื่องใช้ไฟฟ้าจะเริ่มทำงานเมื่อโถปั่นอยู่ในตำแหน่งที่ถูกต้องบนชุดมอเตอร์ (D) เท่านั้น

ก่อนการใช้งานเครื่องใช้ไฟฟ้าครั้งแรก

- ก่อนการใช้งานเครื่องใช้ไฟฟ้าครั้งแรก ใช้มือล้างชิ้นส่วนที่ต้องสัมผัสกับอาหาร (โถปั่น ฝาปิดและถ้วยตวง) ในน้ำอุ่นผสมน้ำยาล้างจาน ยกเว้นชุดมอเตอร์

ระวัง: ห้ามจุ่มหรือวางชุดมอเตอร์/แผงควบคุมในน้ำหรือหรือของเหลวอื่น ๆ ทำความสะอาดด้วยผ้าชุบน้ำหมาด ๆ แล้วเช็ดให้แห้งอย่างระมัดระวัง ข้อควรระวัง: ใบมีดมีความคมมาก และไม่สามารถถอดออกได้

- ตรวจดูให้แน่ใจว่าได้แกะบรรจุภัณฑ์ทุกชิ้นออกแล้ว ก่อนที่จะเปิดใช้งานเครื่องใช้ไฟฟ้า
- ห้ามเปิดใช้งานเครื่องปั่นหากยังปิดฝาไม่เข้าที่

การใช้งานเครื่องใช้ไฟฟ้า

- วางเครื่องใช้ไฟฟ้าบนพื้นที่เรียบ มั่นคง และทนความร้อน โดยให้ห่างจากแหล่งความร้อนและน้ำกระเด็น
- ตรวจสอบให้แน่ใจว่าซิลิโคนป้องกันการรั่วซึมบนชุดมอเตอร์เข้าที่แล้ว วางโถปั่นในตำแหน่งที่ถูกต้องบนชุดมอเตอร์
- ใส่ส่วนผสมลงในโถปั่นที่ประกอบแล้ว (A หรือ B) โดยไม่ให้เกินระดับสูงสุดที่ระบุไว้: 2L สำหรับอาหารที่มีฟอง ขอแนะนำให้เติมลงครึ่งหนึ่งของโถปั่น (1 ล.)
- หลังจากทำซุปร้อนเสร็จ รอจนกว่าโถปั่นจะเย็นลงก่อนทำเมนูถัดไป
- เมนูปั่นส่วนใหญ่ใช้เวลาในการผสมและปั่นโดยเฉลี่ยไม่เกิน 3 นาที
- ล็อกฝาปิด (A2 หรือ B2) บนโถปั่น (A3 หรือ B3) ใส่ฝาตวง (A1 หรือ B1) ให้เข้าตำแหน่งบนฝาปิด (A2 หรือ B2) แล้วล็อกโดยการหมุน
- ในการเพิ่มส่วนผสมขณะปั่น ถอดถ้วยตวงออกจากฝาปิด แล้วเพิ่มส่วนผสมผ่านช่องใส่อาหาร ระวังอาจเกิดการกระเด็น
- เสียบปลั๊กเครื่องปั่น แล้วกดปุ่มปิด-เปิด (G) ที่ด้านล่างขวาของเครื่องใช้ไฟฟ้า เครื่องจะส่งเสียงเตือน และหน้าจอจะสว่างขึ้นเป็นสีเทา

TH

- กดปุ่มเริ่มต้น แล้วหน้าจอจะสว่างขึ้นเป็นสีฟ้า
- เลือกโปรแกรมหรือการตั้งค่าด้วยตัวเอง (เวลาและความเร็ว) แล้วกดปุ่มเริ่มต้น รอจนกว่าเครื่องปั่นจะหยุดโดยอัตโนมัติ กดปุ่มเริ่มต้น หากต้องการหยุดเครื่องปั่นก่อนที่จะสิ้นสุดโปรแกรมโดยอัตโนมัติ
- ห้ามเขย่าชุดมอเตอร์หรือโถปั่นเมื่อใช้งานเครื่องปั่นอยู่
- เมื่อใช้ด้ามคนส่วนผสมขณะปั่นหรือถ้วยตวง จับที่จับของโถปั่นไว้เพื่อหลีกเลี่ยงการร่วงหล่น
- เมื่อใช้งานเครื่องปั่นอยู่ ห้ามใช้อุปกรณ์เสริมอื่น ๆ นอกจากด้ามคนส่วนผสมขณะปั่น เพื่อหลีกเลี่ยงความเสียหายที่จะเกิดกับโถปั่น
- กด ปุ่ม ⏻ เพื่อปิดหน้าจอ

ข้อควรระวัง: หลังจากใช้งานเครื่องปั่นหนึ่งรอบในระยะเวลาดำเนินการสูงสุด พักเครื่องไว้ 1 นาทีก่อนที่จะใช้งานอีกครั้ง หลังจากใช้งานเครื่องปั่นไม่เกินสองรอบ หยุดใช้งานแล้วปล่อยให้เย็นลงจนถึงอุณหภูมิห้อง (ใช้เวลาประมาณ 2 ชั่วโมง)
ห้ามจุ่มก้านคนส่วนผสมลงในของเหลวที่มีอุณหภูมิสูงกว่า 80 °C
ก้านคนส่วนผสมมีไว้สำหรับช่วยให้ส่วนผสมสัมผัสใบมีดโดยตรง จึงไม่ควรใช้งานต่อเนื่องขณะเตรียมอาหารร้อน

การป้องกันการบรรจุเกินขนาด
เครื่องใช้ไฟฟ้ามีการติดตั้งอุปกรณ์ป้องกันการบรรจุเกินขนาด ซึ่งช่วยป้องกันมอเตอร์เสียหายจากการบรรจุเกินขนาด หากเครื่องใช้ไฟฟ้าปิดการทำงานระหว่างใช้งาน กรุณาดำเนินการดังนี้
- ปิดเครื่องด้วยปุ่มปิด-เปิด ถอดปลั๊กและปล่อยให้เย็นลงประมาณ 15 - 20 นาที
- เสียบปลั๊กเครื่องกับแหล่งจ่ายไฟอีกครั้ง แล้วเริ่มปั่นต่อไป

6 **โปรแกรม**:
สมูทตี้: เครื่องปั่นทำงานที่ความเร็วระดับต่าง ๆ สลับกันเป็นเวลาประมาณ 1 นาที
บดน้ำแข็ง: ใส่น้ำแข็งก้อน 8 ก้อนในโถปั่น เครื่องปั่นทำงานเป็นจังหวะเป็นเวลาประมาณ 1 นาที
ซุปร้อน: อุ่นและปั่นผักปรุงสุกและน้ำซุปด้วยความเร็วของใบมีด
ซอร์เบท: เครื่องปั่นทำงานที่ความเร็วระดับ 6 เป็นเวลาประมาณ 1 นาที
ถั่ว: เครื่องปั่นทำงานด้วยความเร็วที่หลากหลายสลับไปมาเป็นเวลาประมาณ 2 นาที
ทำความสะอาดอัตโนมัติ: ปล่อยเครื่องปั่นทำงานที่ความเร็วระดับต่าง ๆ เป็นเวลา 1 นาที 30 วินาที

- ยังคงใช้งานปุ่มปั่นชั่วขณะได้ เมื่อโปรแกรมไม่ได้ทำงานอยู่

สูตรอาหาร

- **ซุปแครอท**: แครอทปรุงสุก 800 ก. และน้ำ 1.2 ล. ใช้เวลา 3 นาที
- **สมูทตี้**: แอปเปิลเขียวพร้อมเปลือก 250 ก. + ขึ้นฉ่าย 150 ก. + กีวี 125 ก. + ลูกแพร์ 180 ก. + ผักโขม 40 ก. + น้ำเปล่า 225 มล. + น้ำแข็งก้อน 50 ก.
- **บดน้ำแข็ง**: น้ำแข็งก้อน 8 ก้อน
- **ซุปร้อน**: น้ำต้มกระดูกไก่ 450 มล. + ครีมข้น 120 ก. + กูร์แซต 300 ก. + แครอท 100 ก. + ขึ้นฉ่าย 50 ก. + พริกหยวก 30 ก. ผักทุกชนิดต้องปรุงสุกก่อน
- **ซอร์เบท (ผลไม้แช่แข็งปั่น)**: สตรอว์เบอร์รี่แช่แข็ง 450 ก. + นม 240 มล. + น้ำตาลทรายขาว 130 ก. แช่เย็นในช่องแช่แข็งจนอยู่ตัว
- **เนยถั่ว**: ถั่วไม่ใส่เกลือ 250 กรัม + อัลมอนด์ชิ้นเล็ก 40 กรัม + ถั่วพีแคน 100 กรัม

ข้อควรระวัง: อาหารที่แข็งอาจทำให้ภายในโถปั่นเกิดรอยขีดข่วน แต่ไม่กระทบต่อประสิทธิภาพของเครื่อง อาหารแช่แข็งต้องมีขนาดเล็กกว่าลูกวอลนัท
ห้ามเติมของเหลวที่ร้อนเกิน 80 °C เพราะเครื่องอาจพ่นไอน้ำที่จับตัวกันออกมาอย่างกะทันหัน

หลังการใช้เครื่องใช้ไฟฟ้า

- กดปุ่มปิด-เปิด แล้วถอดปลั๊กเครื่องใช้ไฟฟ้า
- เทอาหารที่เตรียมไว้ออก เพราะโถปั่นไม่ได้มีไว้เพื่อเก็บอาหารในตู้เย็นหรือช่องแช่แข็ง
- ใช้ผ้าชุบน้ำหมาด ๆ เพื่อทำความสะอาดชุดมอเตอร์ แล้วเช็ดให้แห้งด้วยความระมัดระวัง
- **ห้ามจุ่มชุดมอเตอร์ในน้ำ**
- เพื่อความสะดวกในการทำความสะอาด ล้างชิ้นส่วนที่ถอดออกได้ในน้ำที่ผสมน้ำยาล้างจานเล็กน้อย หลังการใช้งานทันที
- สามารถทำความสะอาดโถปั่น ฝาปิดและถ้วยตวงในเครื่องล้างจาน แต่ห้ามนำซิลิโคนป้องกันการรั่วซึมเข้าเครื่องล้างจาน
- การทำความสะอาดด้วยเครื่องล้างจานบ่อย ๆ เสี่ยงต่อการทำให้พื้นผิวของโถปั่นเกิดความเสียหาย
- คุณสามารถใช้ «โปรแกรมทำความสะอาด» เพื่อความสะดวกในการทำความสะอาด
  ใส่น้ำ 150 มล. และใส่น้ำยาล้างจาน 1 หยดลงในโถปั่น เครื่องปั่นจะทำงานที่ความเร็วระดับต่าง ๆ สลับกันประมาณ 1 นาทีครึ่ง

วิธีการแก้ปัญหาเมื่อเครื่องใช้ไฟฟ้าไม่ทำงาน

ปัญหา	สาเหตุ	วิธีแก้ไข
เครื่องใช้ไฟฟ้าไม่ทำงาน	ยังไม่ได้เสียบปลั๊ก	เสียบปลั๊กเครื่องใช้ไฟฟ้าเข้ากับเต้ารับที่มีแรงดันไฟฟ้าเท่ากันกับที่ระบุอยู่บนฉลากข้อมูลของเครื่อง
	ประกอบโถปั่นไม่เข้าที่บนชุดมอเตอร์	ตรวจสอบว่าโถปั่นอยู่ในตำแหน่งที่ถูกต้องบนชุดมอเตอร์ตามที่อธิบายไว้ใน คำแนะนำ
	สวิตช์ปิด-เปิดอยู่ในตำแหน่ง OFF (ปิด)	ทำตามคำแนะสำหรับการเริ่มใช้งานเครื่องใช้ไฟฟ้า
	ในกรณีที่ซอฟต์แวร์เกิดข้อผิดพลาด	ถอดปลั๊กเครื่อง รอ 2-3 นาทีแล้วเสียบปลั๊กอีกครั้ง
เครื่องใช้ไฟฟ้าหยุดลงขณะกำ ลังใช้งาน	เครื่องทำงานเกินพิกัด	ทำตามคำแนะนำในส่วนการทำงานเกินพิกัด
	หรืออยู่ในตำแหน่งที่ไม่ถูกต้อง	วางซิลิโคนป้องกันการรั่วซึมบนชุดมอเตอร์อย่างถูกต้อง
เครื่องสั่นสะเทือนมากเกินไป	ไม่ได้วางเครื่องใช้ไฟฟ้าบนพื้นผิวที่เรียบ	ให้วางเครื่องใช้ไฟฟ้าบนพื้นผิวที่เรียบ
	ใส่ส่วนผสมในปริมาณมากเกินไป	ลดปริมาณส่วนผสมที่จะปั่นหรือบดให้น้อยลง
	ซิลิโคนป้องกันการรั่วซึมหายไปหรืออยู่ในตำแหน่งที่ไม่ถูกต้อง	วางซิลิโคนป้องกันการรั่วซึมบนชุดมอเตอร์อย่างถูกต้อง

ปัญหา	สาเหตุ	วิธีแก้ไข
มีส่วนผสมรั่วซึมออกมาจากฝา ปิด	ใส่ส่วนผสมในปริมาณมากเกินไป	ลดปริมาณส่วนผสมที่จะปั่นหรือบดให้ น้อยลง
	ปิดฝาปิดไม่เข้าที่	วางฝาปิดบนโถปั่นของเครื่องปั่นอย่าง ถูกต้อง
รอยรั่วจากด้านล่างของโถปั่นข อง เครื่องปั่น	การเสื่อมสภาพของการป้องกันไม่ให้น้ ำซึมผ่าน เครื่องใช้ไฟฟ้า	ระวัง: ใบมีดถอดออกไม่ได้ กรุณาติดต่อฝ่ายบริการลูกค้า โดยดูข้อมูลติดต่อ ในใบรับประกัน
ใบมีดหมุนติดขัด	ใส่อาหารชิ้นใหญ่เกินไปหรือแข็งเกินไป	ลดปริมาณหรือขนาดของส่วนผสมที่จะ ปั่นหรือ บดให้น้อยลง
	ของเหลวที่ปั่นร้อนเกินไปจึงทำให้ซิลิโคนป้องกัน การรั่วซึมบิดเบี้ยว	เปลี่ยนซิลิโคนป้องกันการรั่วซึมใหม่